AVIOMODELLI

1980

Calif A 14

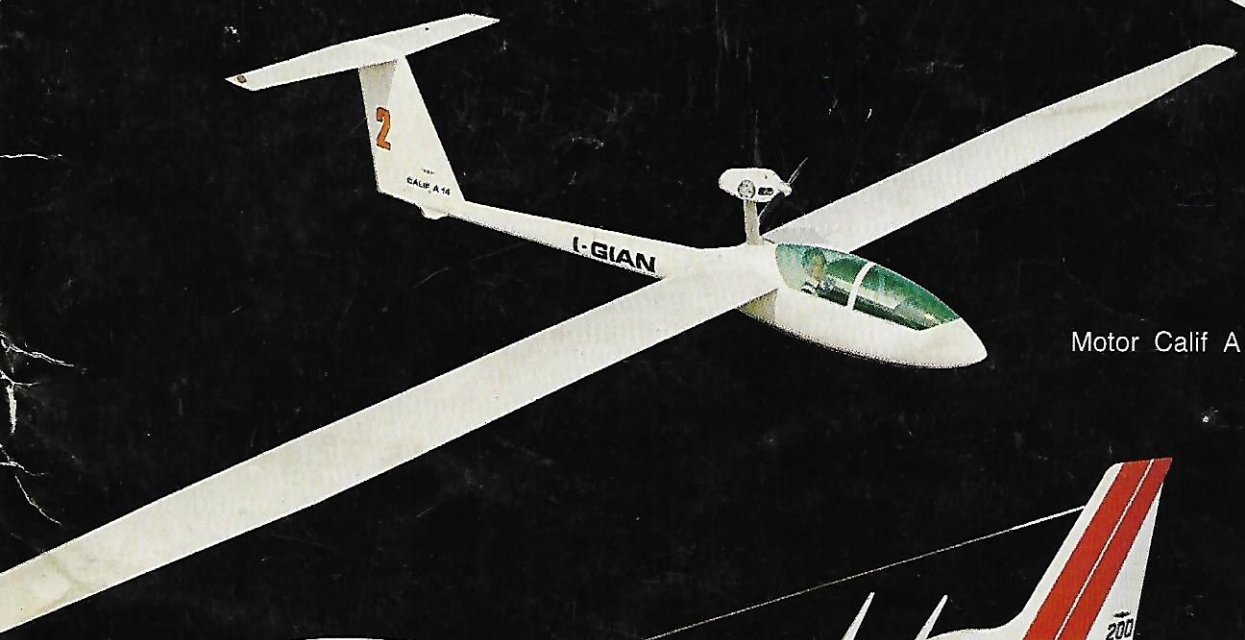

Motor Calif A 14

Piper Arrow 2°

Fly into the '80's with these new advance
Arrow 2°, Calif R/C models from Aviomodelli

cessna
182 SKYLANE

cessna
177
SCATOLA DI MONTAGGIO
BOITE DE CONSTRUCTION
CONSTRUCTION KIT
SCHNELLBAUKASTEN
SEMISCALE RADIO CONTROL MODEL
N37666

SPINKS
akromaster
SCATOLA DI MONTAGGIO
BOITE DE CONSTRUCTION
CONSTRUCTION KIT
SCHNELLBAUKASTEN
SEMISCALE RADIO CONTROL MODEL
3030

BIPE
special
SCATOLA DI MONTAGGIO
BOITE DE CONSTRUCTION
CONSTRUCTION KIT
SCHNELLBAUKASTEN

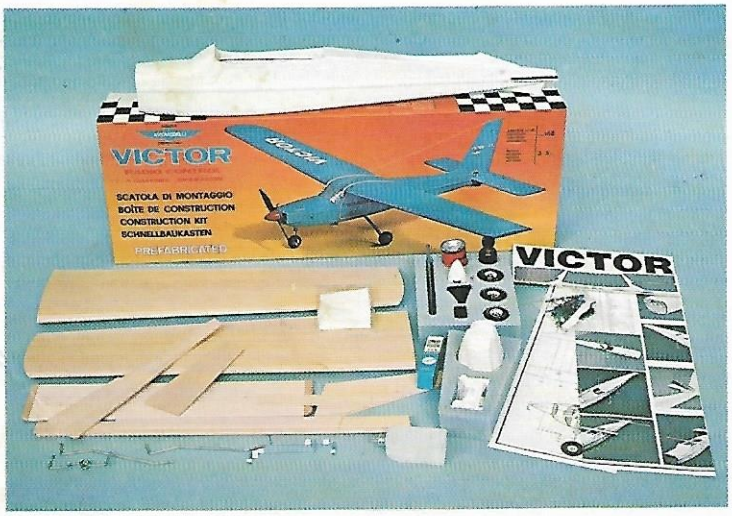
VICTOR
SCATOLA DI MONTAGGIO
BOITE DE CONSTRUCTION
CONSTRUCTION KIT
SCHNELLBAUKASTEN
PREFABRICATED
VICTOR

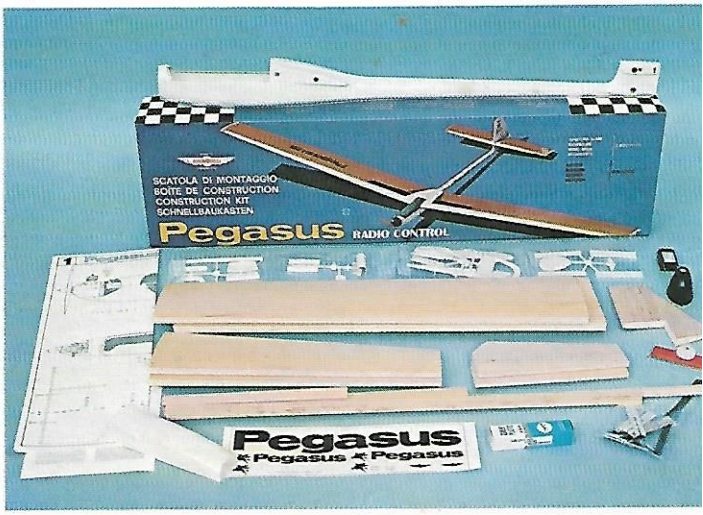
SCATOLA DI MONTAGGIO
BOITE DE CONSTRUCTION
CONSTRUCTION KIT
SCHNELLBAUKASTEN
Pegasus RADIO CONTROL
Pegasus
Pegasus Pegasus

SCATOLA DI MONTAGGIO
BOITE DE CONSTRUCTION
CONSTRUCTION KIT
SCHNELLBAUKASTEN
CA 250
CA 250
CA 250

cessna L-19
US ARMY

ARTICOLO N. 0010 cm. 45

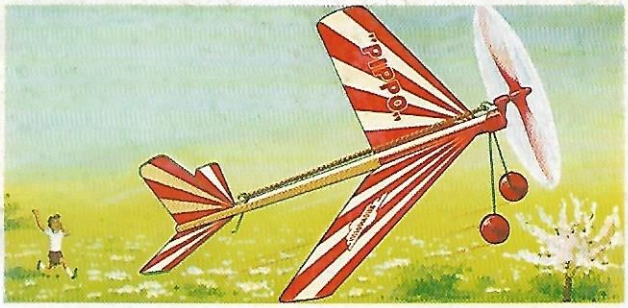

PIPPO

Semplice ed elegante modello volante ad elastico. Ala, timoni, fusoliera in legno di balsa colorato. Elica e corpo fusoliera in plastica. Montaggio immediato.

Modèle très simple prefabriqué en balsa et plastique colorée.

Ready to fly rubber powered model with balsa and plastic coloured parts.

Gummimotor-Modell - Flugbereit - Gefaerbte Plastik und Balsa-Holzteile.

ARTICOLO N. 0013 cm 80

CIRRO

Modello veleggiatore per principianti. Ala in legno di balsa munita di profilo alare. Realizzazione facile e semplice. Scatola di montaggio con pezzi prelavorati, decals, piano di montaggio, istruzioni, ecc.

Planeur pour débutants. Boîte de construction en balsa.

Beginners Glider. Balsa wood kit. Simple construction.

Freiflugmodell für Anfäger. balsa Holz Bauweise. Schnell und Leichtbau.

ARTICOLO N. 0015 cm 120

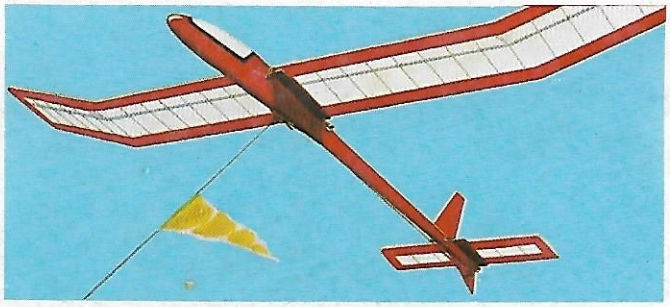

JUNIOR V.2°

Modello veleggiatore per principianti formula A/1 e sport. Ottime doti di volo. Semplice e rapido da costruire. Tutto in legno di balsa. Scatola di montaggio con parti prelavorate, decals, piano di montaggio, istruzioni, ecc.

Planeur A/1 pour débutants. Boîte de construction en balsa.

A/1 Glider for beginners. Balsa wood kit. Easy and fast assembling. High flying performances.

A/1 Freiflugmodell für Anfänger. Balsa-Holz Bauweise - Schnell und Leichtbau.

ARTICOLO N. 0020 cm 65

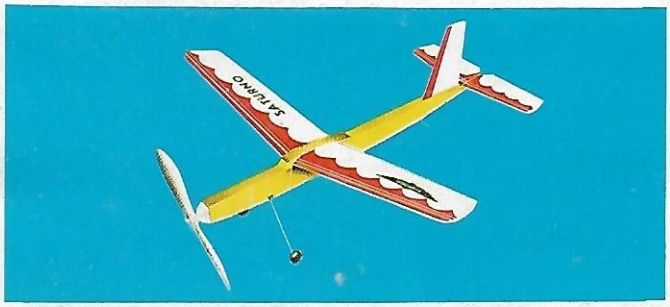

SATURNO

Modello ad elastico per principianti. Ala e timoni in legno di balsa colorata. Fusoliera prefabbricata in due parti di legno di balsa. Elica di grande diametro in plastica. Piano con istruzioni, ecc.

Modèle avec moteur à caoutchouc pour débutants. Boîte de construction en balsa. Hélice de grand diamètre en plastique.

Rubber powered for beginners. Balsa wood kit with coloured parts. All necessary for complete assembling.

Gummimotor-Modell für Anfänger. Balsa-Holz-Schnellbaukasten. Mit allen benötigten Zubehören.

ARTICOLO N .0021 cm 65

URANO

Modello ad elastico per principianti. Ala e timoni in legno di balsa colorata. Fusoliera prefabbricata in due parti di legno di balsa. Elica di grande diametro in plastica. Piano di montaggio con istruzioni, ecc.

Modèle avec moteur à caoutchouc pour débutants. Boîte de construction en balsa. Hélice de grand diamètre en plastique.

Rubber powered for beginners. Balsa wood kit with coloured parts. Easy construction. All necessary for complete assembling.

Gummimotor-Modell für Anfänger. Balsa-Holz-Schnellbaukasten. Mit allen benötigten Zubehören.

FUTURE SERIES

Semiriproduzioni ad elastico. Create per i principianti, sono di facile e rapida realizzazione. In legno di balsa con ala, fusoliera e timoni precolorati fino a cinque colori. Elica in plastica già montata sul musone, piano di montaggio con istruzioni per la costruzione ed il volo. Ottime per l'installazione del motore a CO_2.

Semi-maquettes à caoutchouc pour débutants. Boîtes de construction en balsa avec pièces colorées. Excellentes pour l'installation du moteur à CO_2.

Semiscales. Rubber powered for beginners. Balsa wood kit with coloured parts. Easy and fast assembling. All fittings. Ideal and exciting with CO_2 Motor.

Semi-Skala Typen für Anfänger. Gummimotor-Modell aus Balsa-Holz. Farbige Brettchen und alle Kleinteile. Schnellbau. Ideal und sehr geeignet mit Motor mit einem CO_2 Gasdruck.

AERMACCHI MB 308

ARTICOLO N. 0025 cm. 52

LUSCOMBE SEDAN

ARTICOLO N. 0026 cm 52

CESSNA L19

ARTICOLO N. 0027 cm 52

MORANE "RALLYE"

ARTICOLO N. 0028 cm 5

SUPER FALCO

ARTICOLO N .0029 cm 52

PIPER CHEROKEE

ARTICOLO N. 0030 cm 54

SUPER PILOTA 1°

Modello per volo vincolato circolare. Per motori da 1,5-2 cc. Per principianti. Robusto e facile da costruire. Scatola di montaggio con pezzi prefabbricati in legno di balsa. Carrello preformato, disegno con istruzioni, ecc.

Modèle pour vol circulaire pour moteurs de 1,5/2 cc. pour débutants. Boîte de construction avec tout le matériel découpé en balsa, train d'atterrissage préfabriqué.

U.C. model for engines 1,5 to 2 cc. Ideal for beginners. Easy assembling. Balsa wood kit with many prefabricated parts and accessories.

Fesselflugmodell für Motoren von 1,5 bis 2 ccm. Ausgezeichnet für Anfänger. Balsa-Holz Baukasten mit ganz vorgearbeiteten Teilen und Zubehören.

ARTICOLO N. 0035 cm 60

ME 109 P.T.

Modello per volo vincolato circolare. Per motori da 1,5-2 cc. Per principianti. Robusto e facile da costruire. Scatola di montaggio con pezzi prefabbricati in legno di balsa. Carrello preformato, disegno con istruzioni, ecc.

Modèle pour vol circulaire pour moteurs de 1,5/2 cc. Boîte de construction avec tout le matériel découpé en balsa. Modèle pour débutants.

U-Control model for engines 1,5 to 2 cc. Ideal for beginners. Balsa wood kit with all pre-cut parts and pre-formed accessories. Easy assembling.

Fesselflugmodell für Motoren von 1,5 bis 2 cc. Ausgezeichnet für Anfänger. Balsa-Holz Baukasten mit ganz vorgearbeiteten Teilen und Zubehören. Schnellbau.

ARTICOLO N. 0036 cm 68

READY

Modello per volo vincolato circolare. Motori da 1,5-2,5 cc. Per principianti ed esperti. Scatola di montaggio con tutte le parti in legno di balsa, compresa la fusoliera prelavorata, ruote, decals, accessori vari, piano di montaggio e istruzioni.

Modèle pour vol circulaire pour moteurs de 1,5/2,5 cc. Boîte de construction en balsa avec accessoires. Modèle pour débutants.

U-Control sport model for engines 1,5 to 2,5 cc. For beginners and experts. Balsa wood kit with prefabricated parts and all accessories. Easy and fast assembling.

Fesselflugmodell für Motoren von 1,5 bis 2,5 ccm. Ideal für Anfänger und Experten. Balsa-Holz-Baukasten mit allen Vorgefertigten Teilen und Zubehören. Schnellbau.

ARTICOLO N. 0037 cm 60

SUPER MERCURIO

Modello per volo vincolato circolare. Motori da 1,5-2,5 cc. Per principianti ed esperti. Scatola di montaggio con tutte le parti in legno di balsa, compresa la fusoliera prelavorata, ruote, decals, accessori vari, piano e istruzioni per il montaggio.

Modèle pour vol circulaire pour moteurs de 1,5/2,5 cc. Boîte de construction en balsa avec accessoires. Modèle pour débutants.

U-Control stunt model for engines from 1,5 to 2,5 cc. For beginners and experts. Balsa wood kit with pre-fabricated parts and accessories. Good performances. Easy assembling.

Fesselflugmodell für Motoren von 1,5 bis 2,5 cc. Für Anfänger und Experten. Balsa-Holz Baukasten mit vorgefertigten Teilen und Zubehören. Ausgezeichnete Flugeigenschaften. Leicht und Schnellbau.

ARTICOLO N. 0038 cm 82

SUPER SCOIATTOLO

Modello per volo vincolato circolare acrobatico. Motori 2,5-3,5 cc. Per principianti ed esperti. Scatola di montaggio con tutte le parti in legno di balsa, ruote, accessori vari, piano e istruzioni per il montaggio.

Modèle pour vol circulaire acrobatique pour moteurs de 2,5-3,5 cc. Pour débutants. Boîte de construction en balsa. Accessoires.

U-Control stunt model for engines 2,5 - to 3,5 cc. For beginners and experts. Balsa wood kit including all necessary for full assembling.

Fesselflugmodell für Motoren von 2,5 bis 3,5 ccm. Für Anfänger und Fachleute. Balsa-Holz-Baukasten mit allen benötigten Teilen. Leicht und Schnellbau.

ARTICOLO N. 0039 cm 82

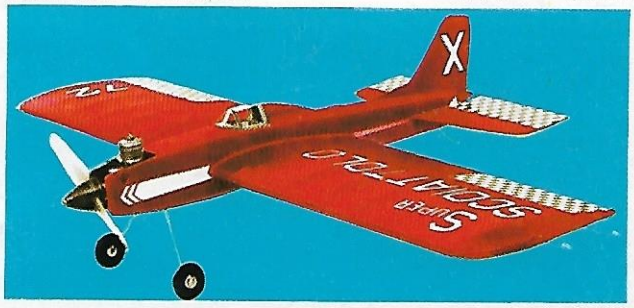

ASSAULT

ARTICOLO N. 0040

Modello acrobatico per volo vincolato. Per competizioni e sport. Di grande effetto estetico e di estrema maneggevolezza. Scatola di montaggio con elementi prefabbricati. Fusoliera stampata in ABS, ala in espanso rivestita obeche, flaps, deriva, stabilizzatore in balsa. Carrelli preformati ed accessori vari, ruote, comandi, ogiva. Piano e istruzioni per il montaggio in italiano, francese, inglese e tedesco.

Modèle de compétition et de sport pour vol circulaire acrobatique d'un bel aspect esthétique et d'une grande souplesse de pilotage. Boîte de construction avec des éléments préfabriqués. Fuselage moulé en ABS, ailes en polysthyrène coffrées samba. Volets, dérive et stabilisateur en balsa; train d'atterrissage préfabriqué et accessoires variés. Roues, tringleries commandes, cône d'hélice. Plan et instructions de montage en italien, français, anglais et allemand.

U-Control stunt model for competition and sport of aesthetic look and very easy manoeuvrability. Construction kit containing prefabricated components. ABS moulded fuselage, foam planked wings; flaps, fin and stabilizer in balsa-wood, prefabricated undercarriage and miscellaneous parts, - wheels, cables, spinner. Plan and mounting instructions in Italian, French, English and German.

Fesselflugmodell für Kunstflug. Für Wettflüge und Sport. Prächtiges Aussehen und äusserste lenkbarkeit. Baukasten mit vorgefertigten Teilen: Pressrumpf aus ABS - Flügel aus Schaumstoff mit Obeche-Holz verkleidet - Flaps - Hohen u. Seitenleitwerk aus Balsa-Holz - vorgefertigtes Fahrgestell und verschiedenes Zubehör - Räder, Steuerungen, Spinner - Bauplan und Bauanleitung auf Italienisch, Französisch, Englisch und Deutsch.

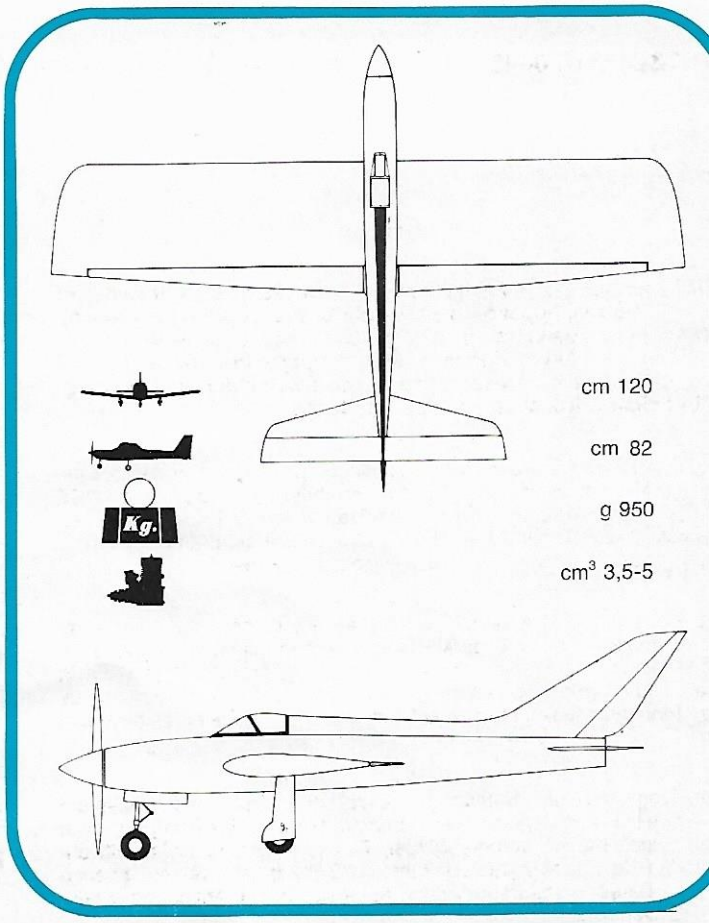

BAGA 32 bis

ARTICOLO N. 0045

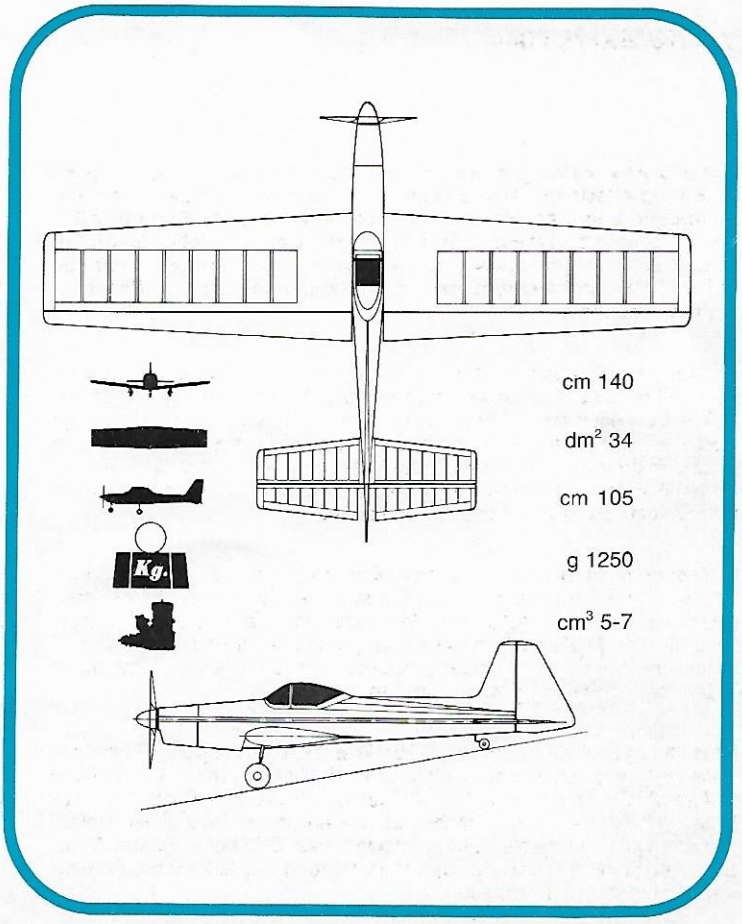

Modello acrobatico per volo vincolato. Di grande effetto estetico e di estrema maneggevolezza. Scatola di montaggio con elementi prefabbricati. Fusoliera in due parti stampata in ABS da assemblare; ala, flaps, deriva e stabilizzatore in balsa. Carrelli preformati, ogiva e accessori vari. Piano e istruzioni per il montaggio in italiano, francese, inglese e tedesco.

Modèle acrobatique pour le vol circulaire. D'un bel effet esthétique et de grande maniabilité avec pièces préfabriquées. Fuselage en ABS à coller. Aile, flaps, dérive et stabilisateur en balsa. Trains d'atterrissage préfabriqués, cône d'hélice et accessoires. Plan de montage et instructions en italien, français, anglais et allemand.

U-Control stunt model of remarkable aesthetic look and very easy manoeuvrability. Construction kit containing prefabricated components. ABS fuselage in two parts to be joined, wing, flaps, stab and fin in balsa-wood. Preformed undercarriage, spinner and miscellaneous parts, Plan and assembly instructions in Italian, French, English and German.

Fesselflugmodell für Kunstflug. Gutes Aussehen und äusserste Lenkbarkeit. Baukasten mit vorgefertigten Teilen. ABS Rumpf in zwei Teilen angeleimt zu werden. Flügel, Flaps, Höhen u. Seitenleitwerk aus Balsa-Holz. Geformtes Fahrgestell, Spinner und verschiendenes Zubehör. Bauplan und Bauanleitung auf Italienisch, Französisch, Englisch und Deutsch.

ARTICOLO N. 0052

ALCIONE

Modello veleggiatore o motoveleggiatore per radiocomandi 2/4 - 3/6 - 4/8. Di elevate caratteristiche di volo, ideale per competizione e per principianti. Munito di pinna motore (art. 1110), l'Alcione è un ottimo modello scuola per allievi piloti di radiocomando. Gli esperti possono dotare l'Alcione degli aerofreni Aviomodelli (art. 1101). La scatola di montaggio contiene: fusoliera a iniezione in ABS; ala, deriva e stabilizzatore in balsa con parti prefabbricate, cabina trasparente completa di telaio, accessori. Piano e istruzioni per il montaggio in italiano, francese, inglese e tedesco.

Planeur ou motoplaneur pour radio commande 2/4, 3/6, 4/8. Ce modèle possède de bonnes caractéristiques de vol pour compétitions et pour débutants. Muni d'un pylône moteur (article 1110) l'Alcione est un bon modèle d'école pour élèves pilotes de radio-commande. Les experts peuvent pourvoir l'Alcione de aérofreins Aviomodelli (article 1101). La boîte de construction contient: un fuselage en ABS moulé, ailes, dérive et stabilisateur en balsa avec des pièces préfabriquées, cockpit transparent, accessoires. Le plan et les instructions de montage sont en italien, français, anglais et allemand.

R/C sailplane model for 2 - 3 - 4 Channels. Hi-performance for competitions and beginners. For tow-lauching and powered glider conversion. Provided with Aviomodelli pylon motor mount (Article 1110) Alcione is a good school model for radio control beginners. The experts can provide the Alcione with Aviomodelli airbrakes (Article 1101). The construction kit contains: moulded fuselage; wings, stab and fin in pre-cut balsa wood; transparent canopy; accessories. Plan and assembly instructions in Italian, French, English and German.

Segelflugmodell und Motorsegelflugmodell für Fernsteuerungen 2 - 3 - 4 Kanal. Mit guten Flugeigenschaften, ideal für Wettbewerb und Anfänger. Mit Motorträger (Artikel 1110) ist die Alcione ein ausgezeichnetes Modell für Fernsteuerungsflugschüler. Wer Erfahrung hat, kann die Alcione mit Bremsklappen Aviomodelli (Artikel 1101) ausstatten. Der baukasten enthält: Fertigrumpf aus ABS, Flügel, Höhen u. Seitenleitwerk aus Balsa-Holz mit vorgefertigten Teilen. Durchsichtige Kabinenhaube mit Rahmen. Zubehör. Bauplan und Bauanleitung auf Italienisch, Französisch, Englisch und Deutsch.

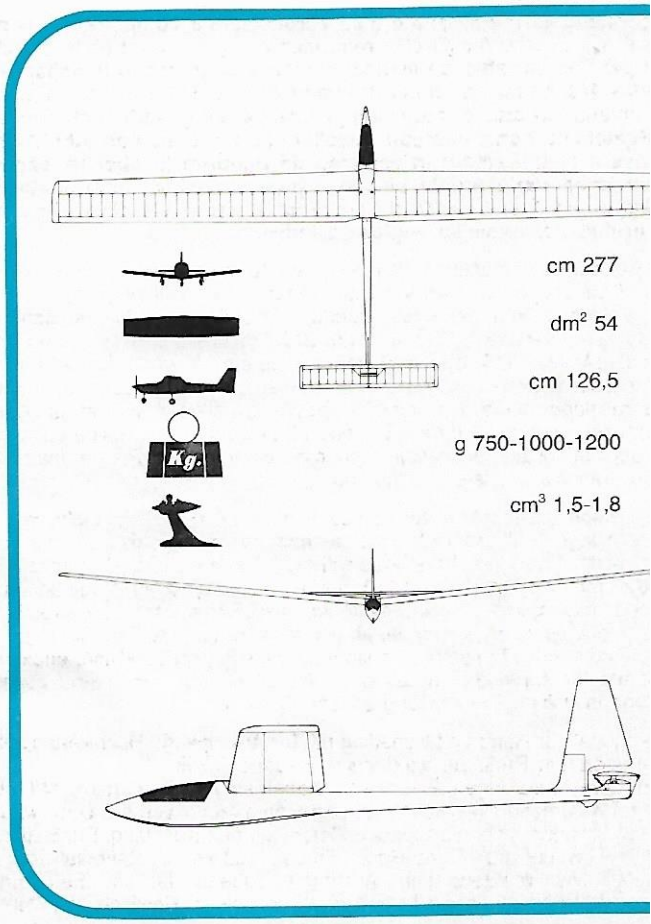

ARTICOLO N. 0053

CA 250 Vega

Modello veleggiatore da pendio e da acrobazia per competizione con impennaggi a V di 90°. Ala di alto rendimento a profilo variabile munita di alettoni per una piú efficace maneggevolezza. Si possono installare radio 2/4 - 3/6 - 4/8. Munito di pinna Aviomodelli (art. 1110) e motore 1,5 cm³, il Vega diventa un ottimo motoveleggiatore per l'apprendimento dell'acrobazia. Scatola di montaggio con: fusoliera ad iniezione con tubo Avional; ala, deriva e stabilizzatore in espanso da ricoprire in obeche, capottina abitacolo trasparente pronta all'uso, resina epossidica con spatola per l'incollaggio, accessori per tutti i comandi. Piano e istruzioni per il montaggio in italiano, francese, inglese e tedesco.

Modèle planeur de compétition pour vol de pente et acrobatie avec empennage en V de 90°. Il est pourvu d'ailes à haut rendement à profil variable, celles sont munies d'ailerons pour une plus grande maniabilité. Il existe également la possibilité de monter une radio-commande 2/4, 3/6, 4/8. Muni d'un pylône moteur Aviomodelli (Article 1110) et d'un moteur de 1,5 cm³, le Vega devient un motoplaneur excellent pour l'apprentissage de l'acrobatie. La boîte de montage contient: fuselage moulé avec tube en duralumin, ailes, dérive et stabilisateur en polysthyrène recouvert de samba; cockpit prêt à l'usage, résine epoxy avec spatule pour le collage, accessoires pour les commandes. Plan et instructions en italien, français, anglais et allemand.

Aerobatic slope glider model for competition with 90° V-Form stabilizer. High efficiency wings with variable profile and balancing ailerons for better manoeuvrability. Possibility to operate with R/C Systems 2 - 3 -4 channels. With Aviomodelli motor pylon (Article 1110) and a 1.5 cc. motor the Vega becomes a very good motorglider for learning the aerobatics. The construction kit contains: moulded fuselage with duralumin tube; wings, stab and fin in polystyrene to be covered with samba; transparent canopy ready for use; epoxy resin with spatula for spreading; accessories for all controls. Plan and assembly instructions in Italian, French, English and German.

Segelflugmodell für Hang und Kunstflug mit 90° V-Leitwerk. Hochleistungsflügel mit veränderbarem Profil zur wirksamen Steuerfähigkeit.
Es kann Fernsteuerungen 2 - 3 - 4 Kanal eingebaut werden. Mit einem Motorträger Aviomodelli (Artikel 1110) und einem Motor von 1.5 ccm. wird das Modell Vega zu einem hervorragenden Motorsegler für Kunstflug. Der Baukasten enthält: Fertigrumpf mit Dural-Rohr; Flügel, Hohen u. Seitenleitwerk aus Schaumstoff mit Werkzeug zum Anleimen. Zubehör für alle Steuerungen. Bauplan und Bauanleitung auf Italienisch, Französisch, Englisch und Deutsch.

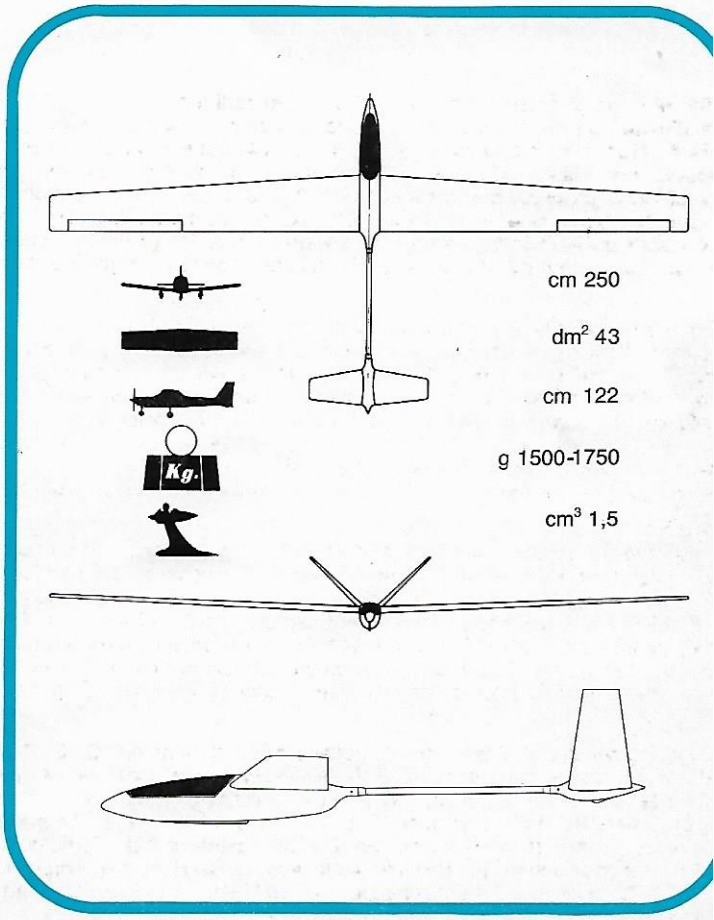

ARTICOLO N. 0054

CA 300 sirius

Modello veleggiatore di elevato rendimento per competizione e sport. Ala a profilo vario completa di aerofreni. Ottimo per traino aereo e verricello a motore. Con motore in pinna da cm³ 1.8 ad alto numero di giri è un formidabile e veloce scalatore. Possibilità con accessori Aviomodelli (art. 0970 e art. 0960/3°) di applicare gli alettoni. Scatola di rapido montaggio. Fusoliera ad iniezione con tubo in Avional, ala, deriva e stabilizzatore in espanso da ricoprire in obeche, capottina abitacolo trasparente pronta all'uso, resina epossidica con spatola per l'incollaggio, possibilità di montare la pinna Aviomodelli (art. 1110). Numerosi accessori per i vari comandi, aerofreni, piano e istruzioni per il montaggio in italiano, francese, inglese e tedesco. Per radiocomandi 2/4 - 3/6 - 4/8.

Planeur à rendement élevé pour les compétitions et le sport. Ce modèle est muni d'ailes au profil variable complétées par les aérofreins. Très bon pour le remorquage aérien ou trouil à moteur. Avec un moteur de 1,8 cc. avec un nombre élevé de tours ce planeur est un grimpeur formidable et rapide. Il existe la possibilité ceci, grâce à des accessoires Aviomodelli, (Articles 0960/3° et 0970) de monter les ailerons. La boîte de construction rapide contient: un fuselage moulé avec tube en duralumin, ailes, dérive et stabilisateur en polystyrène à recouvrir de samba, cockpit transparent prêt à l'usage; résine epoxy et une spatule pour le collage. Il y a également possibilités de monter le pylône moteur Aviomodelli (Article 1110). Elle contient de nombreux accessoires pour les diverses commandes et les aérofreins. Plan et instructions de montage en italien, français, anglais et allemand. Pour radio 2/4 - 3/6 - 4/8.

High efficiency model glider for competition and sport. Wings with variable profile and air-brakes. Very good for aero-towing and motor tow winch launching. With a motor pod and a powerful engine of 1.8 cc. this glider is a very swift and formidable climber. Possibility with Aviomodelli accessories (Article 0960/3° and Article 0970) to fit on ailerons. The construction kit contains: moulded fuselage with duralumin tube; wings, stab and fin in polystyrene to be covered with samba; transparent canopy ready for use; epoxy resin with spatula for glueing. Possibility to fit on the Aviomodelli motor pod (Article 1110). Numerous accessories for the different control devices. Plan and assembly instructions in Italian, French, English and German. For radio 2/4 - 3/6 - 4/8.

Hochleistungssegelflugmodell für Wettflüge und Sport. Flügel mit veränderlichem Profil und mit Bremsen. Ausgezeichnet zum Schleppen und für Motorwinde. Mit einem Motor zu 1,8 cm³ im Motoraufsatz und grosser Drehungszahl besitzt es eine äusserordentliche Steigfähigkeit. Evtl. Ausstattung mit Aviomodelli-Zubehör (Art. 0960/3° und Art. 0970) an den Querrüdern. Baukasten für eine schnelle Montage: Pressrumpf mit Dural-Rohr; Flügel, Höhenflosse und Stabilisierungsflosse aus Schaumstoff, mit Obeche-Holz zu verkleiden, durchsichtiges Kabinenhaube. Epoxyharz mit Spatel zum Anleimen. Möglichkeit die Aviomodelli Flosse (Artikel 1110) anzubauen. Zahlreiches Zubehöre für die verschiedenen Steuerungen. Bremsen. Bauplan und Bauanleitungen auf Italienisch, Französisch, Englisch und Deutsch. Für 2/4 - 3/6 - 4/8. Fernsteuerungen.

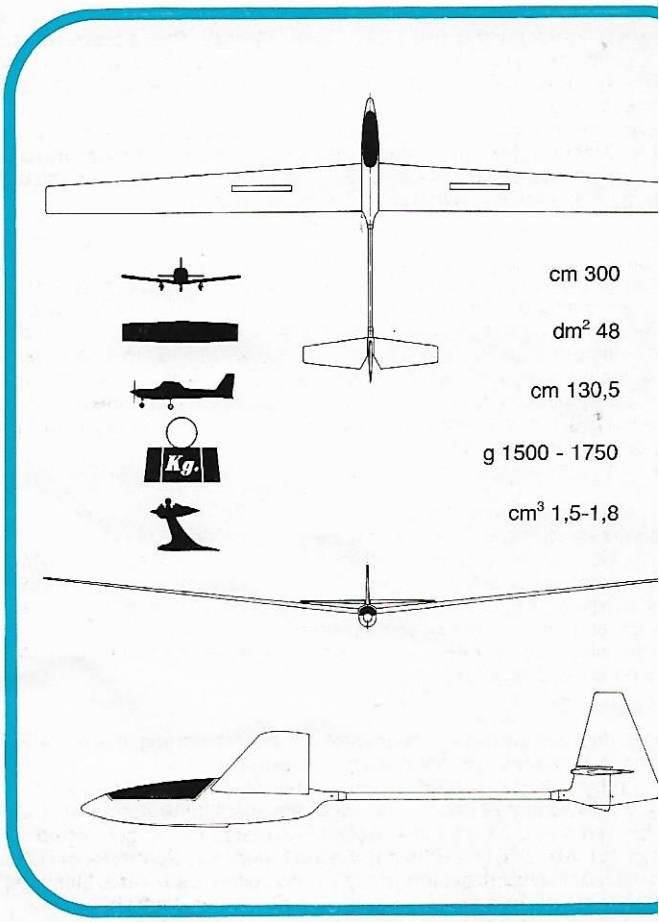

ARTICOLO N. 0055

STRATOS

Modello veleggiatore o motoveleggiatore per radicomandi 2/4 - 3/6 - 4/8. Appartiene alla categoria dei modelli medio-grandi. Può essere utilizzato con successo per voli in pianura, in pendio e con la pinna motore. Possibilità di dotare il modello con aerofreni Aviomodelli (art. 1101). Lo Stratos è ideale per allievi piloti di radiocomando. Scatola di veloce montaggio con elementi prefabbricati come: fusoliera in ABS incollata, ala, deriva, stabilizzatore in espanso rivestito obeche, ordinata principale, centine attacco ala e timoni in ABS, accessori vari. Piano e istruzioni di montaggio in italiano, francese, inglese e tedesco.

Planeur ou motoplaneur pour 2/4, 3/6, 4/8. Il appartient à la catégorie des modèles de grandeur moyenne et il peut être utilisé avec succés pour les vols en plaine, en pente et avec un pylône moteur. Possibilité de munir le modèle de aérofreins Aviomodelli (Article 1101). Le Stratos est idéal pour les élèves pilotes de radio commande. Boîte de montage rapide avec éléments préfabriqués comme le fuselage en ABS collé, ailes, dérive et stabilisateur en polystyrène recouvert de samba, nervures d'attaque des ailes et stabilisateur et couple principale en ABS. Accessoires. Plan et instructions de montage en italien, français, anglais et allemand.

Radio control model glider for 2 - 3 - 4 Ch. Systems. It belongs to the middle size sailplane models and can be used for termic and slope flights succesfully. Convertible to powered glider version. It is possible to provide the model with Aviomodelli airbrakes (Art. 1101). The Stratos is ideal for ab-initio through to expert pilots. Swift construction kit with moulded ABS fuselage, wings, stab and fin in polystyrene covered with samba. Main frame, wing and rudder ribs, etc. in ABS. Plan and assembly instructions in Italian, French, English and German.

Segelflugmodell und Motorsegelflugmodell für Fernsteuerung 2 - 3 - 4 Kanal. Er gehört zur Kategorie der Mittelgrossen Modelle und kann für Termik und Hangflug und mit Motor mit Erfolg verwendet werden. Das Modell kann mit Bremsklappen Aviomodelli (Artikel No. 1101) ausgestattet werden. Der "Stratos" ist ideal für Fernsteuer-Flugschüler. Schnellbaukasten mit vorgefertigten Teilen wie: Rumpf aus ABS, Flügel, Höhen u. Seitenleiwerk aus Polystyrol mit Obechi-Holz beplankt. Anschlussrippe, Flügelrippen und Leitwerk aus ABS. Montageplan und Anleitung auf Italienisch, Französisch, Englisch und Deutsch.

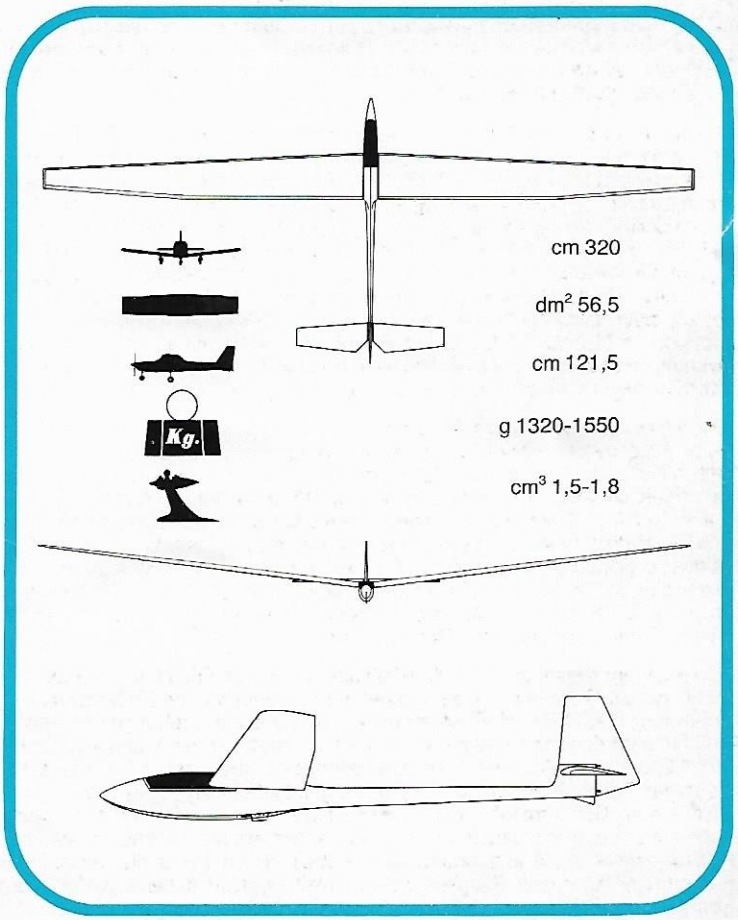

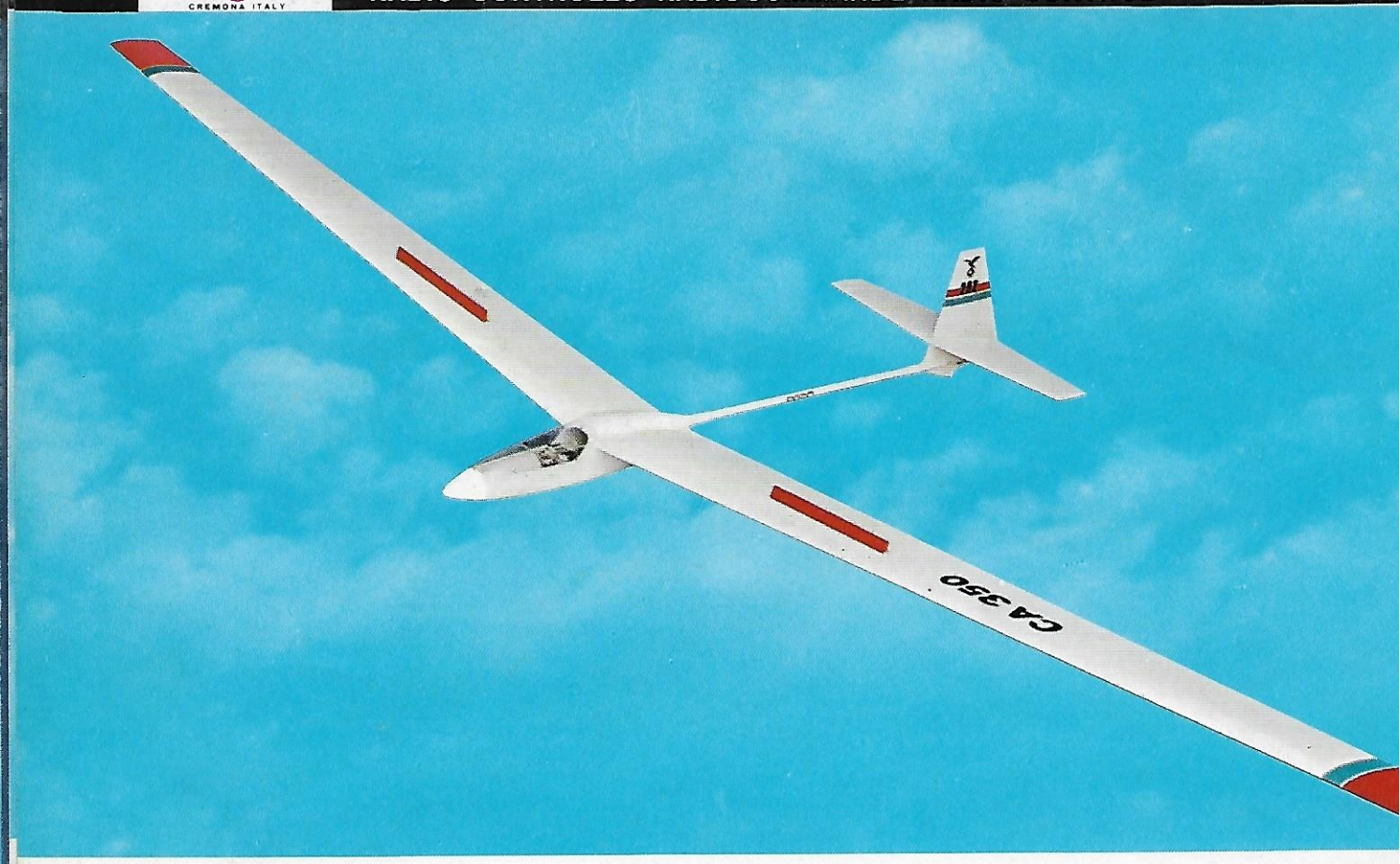

ARTICOLO N. 0056

CA 350 orion

Modello veleggiatore di grandi dimensioni e di ottime caratteristiche di volo per competizioni e sport. Ala ad alto allungamento con profili vari munita di aerofreni. Ideale per traino aereo e verricello a motore. Può montare una pinna speciale con motori da 2,5 cc. ad alto numero di giri per velocissime salite, oppure la pinna Aviomodelli (art. 1110), per motori da 1,5-1,7 cc. Possibilità di applicare gli alettoni con accessori Aviomodelli. (Art. 0960/3° e art. 0970). Per radiocomandi 2/4 - 3/6 - 4/8. Scatola di rapido montaggio. Fusoliera a iniezione con tubo in Avional.
Ala, deriva e stabilizzatore in espanso da ricoprire in obeche. Capottina abitacolo trasparente pronta all'uso. Resina epossidica con spatola per l'incollaggio. Numerosi accessori per i vari comandi. Aerofreni. Piano illustrato e istruzioni in italiano, francese, inglese e tedesco.

Modèle de planeur de grandes dimensions et de caractéristiques optimales pour vol de competition et sport. Ailes avec allongement élevé à profile variable et munies de aérofreins. Idéal pour remorquage aérien et treuil à moteur. Possibilité de monter un pylône moteur avec un moteur de vitesse de 2,5 cm^3 pour montées ultra-rapides. Avec accessoires Aviomodelli (Article 0960/3° et Article 0970) vous pouvez monter les ailerons. Radio 2/4 - 3/6 - 4/8. Boîte de construction pour montage rapide. Fuselage moulé avec tube en duralumin, ailes, dérive et stabilisateur en polystyrène à recouvrir de samba; cockpit transparent prête à l'usage, resine epoxy avec spatule pour le collage. Nombreux accessoires pour les commandes. Plan et instructions de montage en italien, français, anglais et allemand.

Large-size R/C soarer of excellent performer for competitions and sport. Ideal for aero towing and motor tow winch. Powered glider conversion with a special pylon mount equipped with high revolutions 2.5 cc^3 engine for very speed slopes. For engines 1.5-1.7 cc^3 very suitable Aviomodelli engine pod (Art. 1110). Possibility to fit on the ailerons with Aviomodelli accessories (Art. 0960/3° and Art. 0970). Radio 2/4 - 3/6 - 4/8. Quickie Kit with ready built components. Moulded fuselage with duralumin tube, wings, stab and fin in polystyrene to be covered with samba; transparent canopy ready for use; epoxy resin with spatula for spreading. Numerous accessories for the different controls. Airbrakes. Illustrated assembly instructions in Italian, French, English and German.

Hochleistungssegelflugmodell für Wettbewerb und Sport. Eleganter RC-Segler mit einem bestechend schönen Flugbild. Mit Bremsklappensystem ausgerüstet. Ausgezeichnet zum Schleppen und für Motorwinde. Äusserordentliche Steigfähigkeit mit Aviomodelli- Zubehör (Artikel No. 0960/3° und Artikel No. 0970) an den Querrüdern. Aviomodelli Motoraufsatz (Artikel No. 1110) für 1.5 - 1.7 ccm Motoren sehr geeignet. R/C 2/4 - 3/6 - 4/8. Baukasten für schnelle Montage. Fertigrumpf mit Dural-Rohr; Flügel, Höhen u. Seitenleitwerk aus Schaumstoff mit vorgefertigten Obechi-Holz Teilen zu beplanken. Kabinenhaube. - Epoxyharz mit Werkzeug zum Anleimen. Zahlreiches Zubehör für verschiedene Fernsteuerungen. Bremsklappen. Bauplan und Bauanleitung auf Italienisch, Französisch, Englisch und Deutsch.

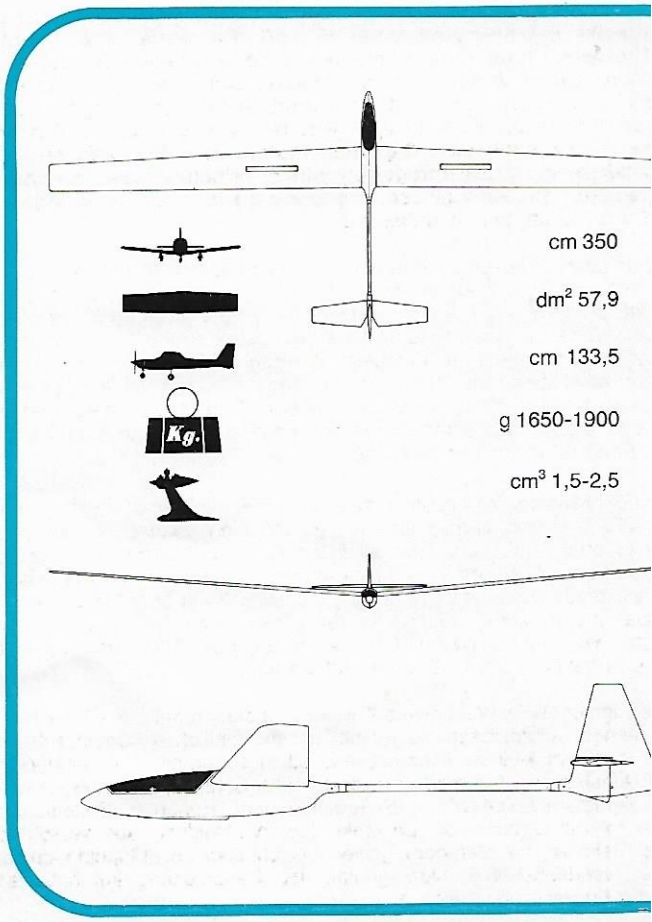

ARTICOLO N. 0065

PEGASUS

Modello motoveleggiatore per competizione e scuola radiocomando per principianti. Per radiocomandi 2/4 - 3/6 - 4/8. Categoria modelli medio-grandi offre delle ottime doti di veleggiamento. Possibilità di operare da soli in piccoli campi di volo e, in particolare, con l'aiuto degli aerofreni Aviomodelli (art. 1101). Scatola di veloce montaggio grazie agli elementi prefabbricati come: fusoliera in ABS incollata, ala, deriva, stabilizzatore in espanso rivestito obeche. Capottina motore in nylon rinforzato con serbatoio per piombo di centraggio, ordinata principale, centine attacco ala e impennaggi pronti per l'uso. Piano e istruzioni per il montaggio in italiano, francese, inglese e tedesco.

Motoplaneur pour compétition et pour école de radio-commande. Radio 2/4, 3/6, 4/8. Modèle de grandeur moyenne et de bonne qualité de vol. Vous avez la possibilité de voler sans aucune aide et dans petit terrain. Les aérofreins Aviomodelli (Article 1101) vous aident pour atterrissage court. Boîte de montage rapide grâce aux éléments préfabriqués. Fuselage collé en ABS, dérive, ailes, stabilisateur en polystyrène recouvert de samba, capot moteur en nylon renforcé avec réservoir pour plomb de centrage. Couple principale, nervures d'attaque des ailes et des empennages prêt pour l'usage. Plan et instructions en italien, français, anglais et allemand.

Motor model glider for competition and radio control trainer for beginners. 2 - 3 -4 Ch. Systems. Middle size glider with high soaring performances. Possibility of operating alone in small flying fields particularly with the help of Aviomodelli airbrakes (Art. 1101). Quickbuild kit, thanks to the prefabricated elements as: ready ABS fuselage, wings, stab and fin in polystyrene covered with samba, motor fairing support in reinforced nylon with tank for lead, main frame, wing ribs and rudders ready for use. Plan and assembly instructions in Italian, French, English and German.

Motorsegelflugmodell für Wettbewerb und für Fernsteuerungen 2 - 3 - 4 Kanal. Ideal für Anfänger. Mittelgrosser Segler mit äusserordentlichen Flugeigeschaften. Mögligkeit in einem kleinen Wirkungskreis allein zu arbeiten, besonders mit Hilfe der Bremsklappen Aviomodelli (Artikel 1101). Schnellmontage-Baukasten, dank vorgefertigten Teilen wie ABS-Rumpf; Flügel, Höhen u. Seitenleitwerk aus Polystyrol mit Obechi-Holz beplankt. Motorverkleidung aus verstärktem Nylon mit Behälter für Zentrierungsblei. Anschlussrippe, Flügelrippen und Leitwerk verwendungsbereit. Montageplan und Bauanleitung auf Italienisch, Französisch, Englisch und Deutsch.

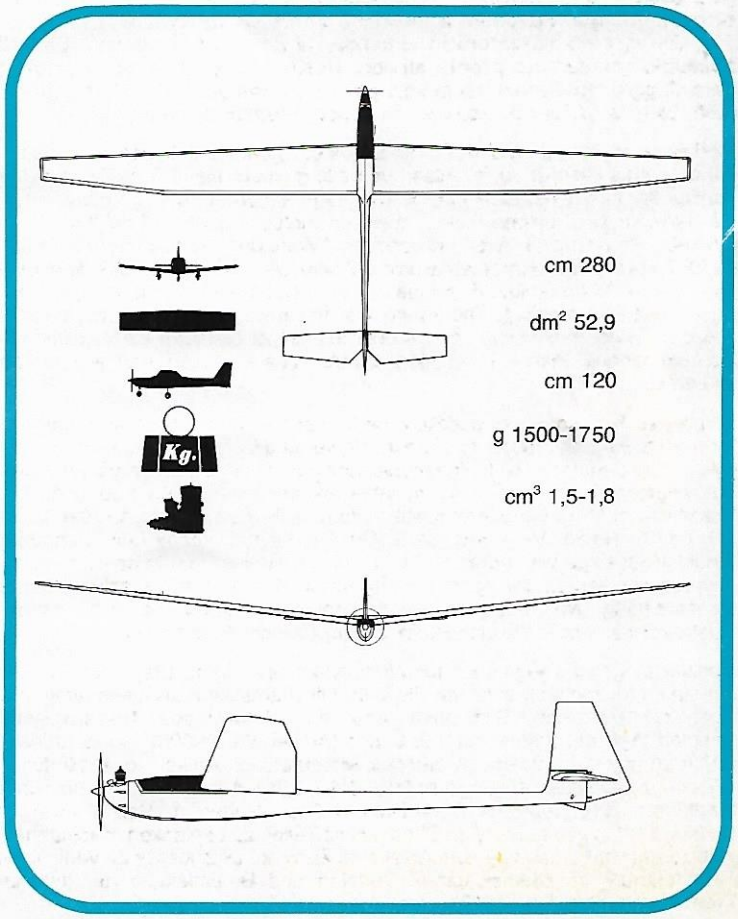

CALIF A 14

ARTICOLO N. 0057

Modello veleggiatore di grandi dimensioni. Riproduzione "Stand-off" dell'omonimo veleggiatore prodotto dalla Caproni. Ala ad alto allungamento con profili vari è munita di alettoni e aerofreni. Ideale per volo in pendio, per traino aereo e verricello a motore. Per radiocomando 4/8 - 6/12. Scatola di rapido montaggio con fusoliera in fibra di vetro, capottina abitacolo trasparente e relativo supporto in ABS. Ala e stabilizzatore in espanso rivestito obeche con rinforzi in fibra di vetro. Piano illustrato e istruzioni per il montaggio in italiano, francese, inglese e tedesco.

Planeur de grandes dimensions. Reproduction "stand-off" du même planeur de la "Caproni". Aile avec allongement élevé à profile variable, munie d'ailerons et aérofreins. Idéal pour le vol de pente, remorquage aérien et treuil à moteur. Radio commande 4/8, 6/12. Boîte de construction pour le montage rapide avec fuselage en fibre de verre, cockpit transparent et relatif support en ABS. Aile et stabilisateur en polystyrène recouvertes en samba avec renforts en fibre de verre. Plan et instructions de montage en italien, français, anglais, allemand.

Large-size R/C soarer. Stand-Off model from the homonymus glider produced by the italian Aircraft Company "Caproni". High aspect ratio wing with different profils and equipped with ailerons and airbrakes. Ideal for slope, aero-towing and motor tow winch launching. R/C Systems 4 - 6 Ch. Quickbuild kit containing fuselage in fibreglass, transparent canopy and its ABS frame. Foam wing and stabilizer covered with obechi wood and reinforcements in fibre-glass. Plan and assembly instructions in Italian, French, English and German.

Hochleistungssegelflugmodell, in reduziertem Masstab des italienischen Flugzeugs "Caproni". Flügel mit hoche Seitenverhältnisse und verschiedenen Schnitten. Mit Bremsklappensystem ausgerüstet. Ausgezeichnet für Hangflug, Schleppen und Motorwinde. Fernsteuerungen 4 - 8 Kanal. Schnellbaukasten mit GFK Rumpf, komplete Kabinenhaube, Flügel und Seitenleitwerk aus Schaumstoff mit Obechi-Holz beplankt und Verstärkungen aus Glassfaser. Bauplan und Bauanleitung auf Italienisch, Französisch, Englisch und Deutsch.

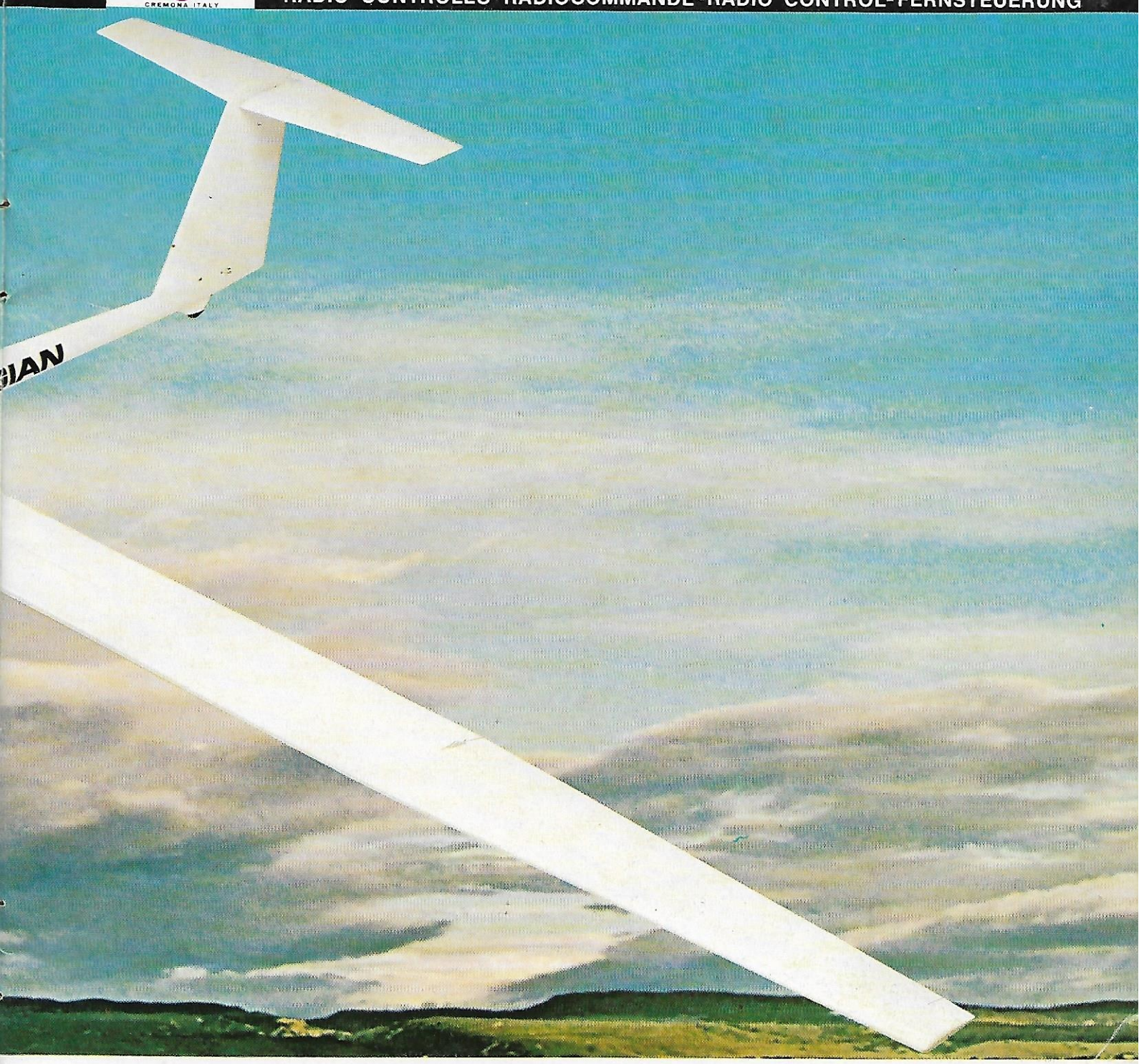

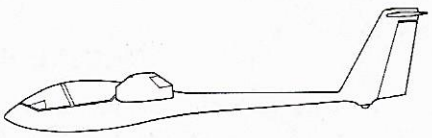

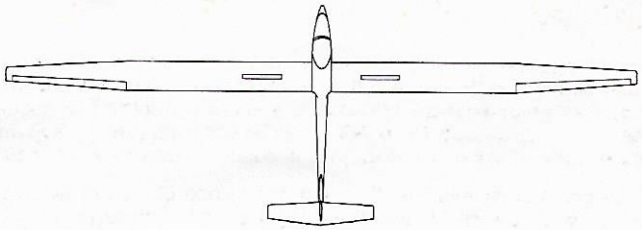

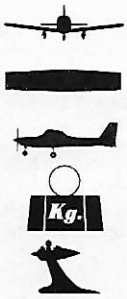

cm 412

dm^2 68

cm 145

g 2800-3200

cm^3 2,5-3,5

È opinione piuttosto diffusa che la costruzione di modelli volanti sia un'attività per giovanissimi oppure di sciocchi maniaci. Nulla è più errato di tale opinione.
L'aeromodellismo, e in particolare i modelli volanti radiocomandati, sono in realtà un magnifico, istruttivo, affascinante "hobby" adatto al passatempo dei giovani fra i 10 e i 90 anni.
La pratica dell'aeromodellismo R/C è nello stesso tempo studio e sport considerando che la progettazione, la costruzione e messa a punto richiedono la conoscenza e la pratica attuazione di nozioni scientifiche, almeno le più elementari, in numerosi rami delle discipline tecniche: la matematica, il disegno, la fisica nei suoi campi più interessanti, la meccanica, la dinamica, la termodinamica, l'elettricità, la radiotecnica, l'aerodinamica, l'idrodinamica ed ancora la chimica, la scienza delle costruzioni, ecc. ecc.....

RADAR

ARTICOLO N .0070

Modello per sport e allenamento. Per radiocomandi 3/6 - 4/8. Stabile e di facile pilotaggio. Ideale per scuola a doppio comando. La sua costruzione è estremamente semplificata e lo rende adatto anche ai principianti. La scatola di rapido montaggio contiene: fusoliera in ABS, ala in espanso rivestita obeche, deriva e stabilizzatore in balsa, supporto motore in nylon rinforzato, carrelli sagomati. Piano e istruzioni di montaggio in italiano, francese, inglese e tedesco.

Modèle pour sport et entraînement avec radio-commande 3/6, 4/8, solide et de pilotage aisé. Idéal pour école et double commande. La construction est extrêmement simplifiée et adaptée aussi aux débutants. La boîte de montage rapide contient: fuselage en ABS, aile en polystyrène recouverte de samba, dérive et stabilisateur en balsa, support moteur en nylon renforcé, train d'atterrissage preformé. Plan et instructions de montage en italien, français, anglais et allemand.

Model for sport and training, for radio controls 3/6 - 4/8. Stable and easy to pilot. Ideal for dual control schooling. The construction is extremely simplified and therefore suitable for beginners. The quickbuild Kit contains: fuselage in ABS, wings in polystyrene covered with samba, fin and stabilizer in balsa, motor support in reiforced nylon, preformed undercarriage. Plan and assembly instructions in Italian, French, English and German.

Sport - und Trainingmodell für Radiosteuerungen 3/6 - 4/8. Stabil und leicht zu steuern. Ideal für Schule mit Doppelsteuerung. Die Bauart ist äusserst vereinfacht und auch für Anfänger gut geeignet. Der Baukasten enthält: Rumpf aus ABS - Flügel aus mit Obechi -Holz verkleidetem Schaumstoff. Höhenflosse und Stabilisierungsfläche aus Balsa-Holz. Motorträger aus verstärktem Nylon. Geformtes Fahrgestell. Bauplan und Bauanleitungen auf Italienisch, Französisch, Englisch und Deutsch.

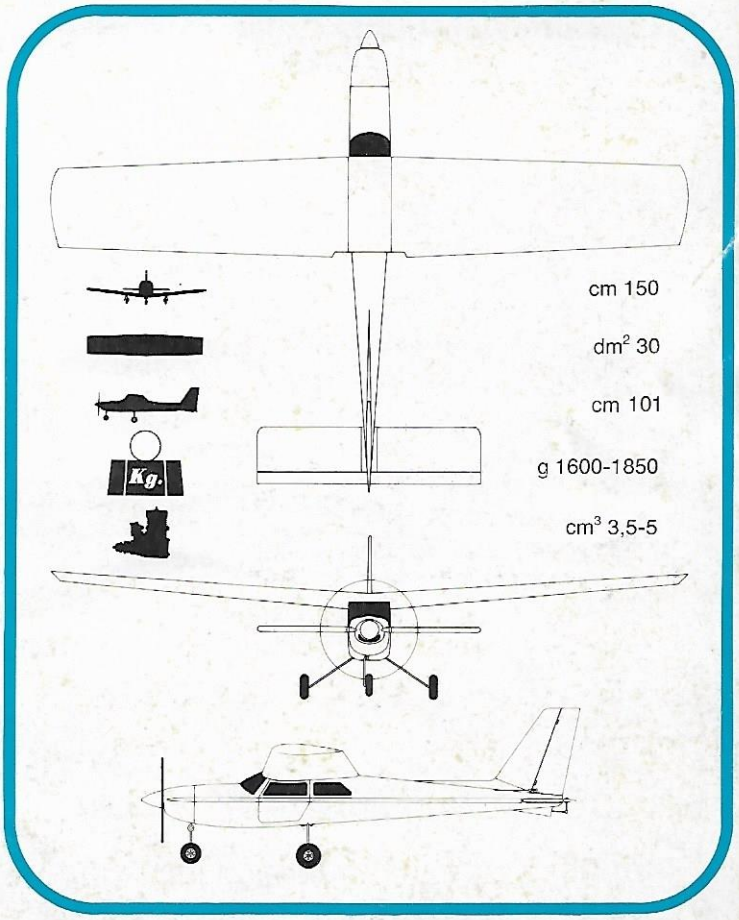

ARTICOLO N .0071

VICTOR

Edizione "De Luxe" del modello Radar con alettoni incorporati per un completo controllo e migliori caratteristiche di volo. Radiocomandi 4/8. Il Victor consente voli di allenamento e acrobatici. Facile e veloce da costruire grazie alle parti prefabbricate. La scatola "De Luxe" di rapido montaggio è completa di fusoliera in ABS con le due parti pronte per il montaggio, semiali in espanso rivestito obeche da unire, deriva fissa e mobile in balsa, stabilizzatore in balsa prelavorato, carrelli preformati, ogiva, decals, ruote, serbatoio e accessori. Piano e istruzioni per il montaggio in italiano, francese, inglese e tedesco.

Édition de luxe du modèle "Radar" avec ailerons incorporés pour un contrôle complet et des meilleures caractéristiques de vol. Radio commande 4/8. Le "Victor" permet des vols acrobatiques et d'entraînement. Facile et rapide à construire grâce aux pièces préfabriquées. La boîte rapide de construction de luxe contient: Fuselage en ABS en deux parties prêtes pour le montage, demi-ailes à réunir en polysthyrène recouvertes de samba, dérive fixe et mobile en balsa, stabilisateur en balsa, train d'atterrissage préfabriqué, cone d'hélice, décalcomanies, roues, réservoir et accessoires. Plan et instructions de montage en italien, français, anglais et allemand.

"De Luxe" edition of the Radar model with incorporated ailerons for a complete control and better flying features. Radio control 4/8. The Victor can carry out acrobatic and training flights. Rapid and easy to assemble thanks to the prefabricated parts. The "De Luxe" quickbuild kit contains: Fuselage in ABS in two parts ready for assembly, wing panels in polystyrene covered with samba ready to be joined, fixed and mobile fin in balsa, stabilizer in pre-worked balsa, prefabricated undercarriages, spinner, decals, wheels, tank and accessories. Plan and assembly instructions in Italian, French, English and German.

"De Luxe" Ausgabe des Modells "Radar" mit eingebauten Querrudern zu einer vollkommene Kontrolle und besseren Flugeigenschaften. Radiosteuerungen 4/8. Das Victor-Modell ermöglicht Kunst-und Trainingsflüge. Dank den vorgefertigten Teilen kann es leicht und schnell zusammengestellt werden. Der Baukasten "De Luxe" enthält zur schnellen Montage: zweiteiliger Rumpf aus ABS, montagebereit. Halbflügel aus mit Obeche-Holz verkleidetem Schaumstoff, feste und bewegliche Höhenflosse, Stabilisierungsfläche aus vorgerarbeitetem Balsa-Holz, vorgefertigte Fahrgestelle, Rumpfnase, Abziehbilder, Räder, Tank und Zubehör. Bauplan und Montageanleitungen auf Italienisch, Französisch, Englisch und Deutsch.

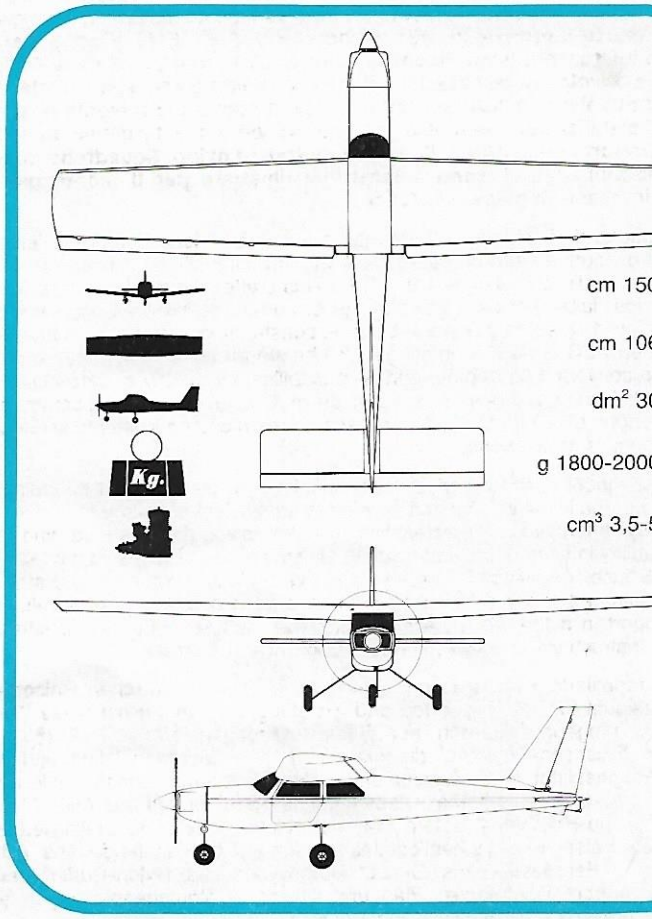

ARTICOLO N. 0075

cessna 177

Modello in versione Semiscala dell'omonimo aereo da turismo americano. Ottimo per l'allenamento, lo sport e l'acrobazia; può essere trasformato in un efficiente idromodello. Per radiocomandi 4/8 - 6/12 (Flaps). Caratteristiche interessanti sono la bassa velocità d'atterraggio e la sua perfetta stabilità di volo. La realizzazione è facile e rapida grazie alla scatola che contiene: Fusoliera in ABS assemblata, ala in polistirolo rivestita obeche, deriva e stabilizzatore in balsa, carenatura deriva e terminali in ABS. Carrello preformato in durall. Supporto motore in nylon. Squadrette, movimento alettoni, ogiva. Piano e istruzioni illustrate per il montaggio in italiano, francese, inglese e tedesco.

Semi maquette de l'avion homonyme de tourisme américain. Propre à l'entraînement, au sport et à l'acrobatie; peut être transformé en efficace modèle d'hydravion. Radio commande 4/8, 6/12 volets d'atterrissage. Caractéristiques intéressantes: faible vitesse d'atterrissage et parfaite stabilité de vol. La réalisation est facile et rapide grâce à la boîte de construction contenant: un fuselage assemblé en ABS, train d'atterrissage préfabriqué en duralumin, ailes en polysthyrène recouvertes de samba, dérive et stabilisateur en balsa, carénages de dérive et de saumons en ABS, support de moteur en nylon-f.v., commandes d'ailerons, cône d'hélice etc. Plan et instructions de montage illustrées en italien, français, anglais et allemand.

Semi scale model of the american homonymus light plane. Good for training, sport and aerobatics. It can be transformed in an efficient seaplane model. 4 - 6 Ch. (Flaps). Interesting characteristics are the low landing speed and the perfect stability in flight. Easy and quick to assemble thanks to the kit containing: ready ABS fuselage, wings in polystyrene covered with samba, fin and stab in balsa, fin fairing and wing ABS tips, prefabricated undercarriage in duralumin, motor support in nylon, horns, ailerons linkages, spinner. Plan and illustrated assembly instructions in Italian, French, English and German.

Modell in reduziertem Masstab des gleichnamigen amerikanischen Reiseflugzeugs. Geeignet für Training, Sport und Kunstflug; es kann in ein gutes Wasserflugzeug umgebaut werden Für Radiosteuerungen 4/8 - 6/12 (Flaps). Besondere Eigenschaften sind die niedrige Lande-Geschwindigkeit und die perfekte Flugstabilität. Der Zusammenbau ist leicht und schnell dank dem Baukasten, der folgendes enthält: Zusammengestellter Rumpf aus ABS. Flügel aus mit Obeche-Holz verkleidetem Polystirol. Höhenflosse und Stabilisierungsfläche aus Balsa-Holz. Höhenflossenabrundung und Flügelende aus ABS, vorgefertigtes Fahrgestell aus Durall, Motorträger aus Nylon-Ruderhörner, Querruderantriebe, Rumpfnase. Plan und illustrierte Montageanleitungen auf Italienisch, Französisch, Englisch und Deutsch.

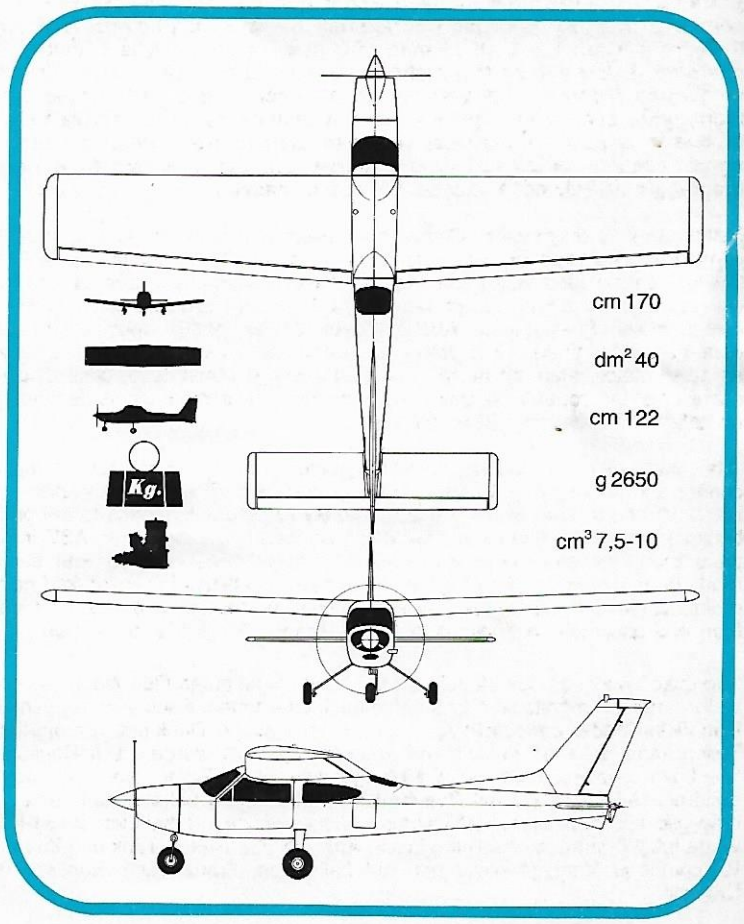

cessna 182 SKYLAN

Modello in scala Stand-Off del famoso aereo da turismo statunitense. Di linee eleganti il modello del Cessna 182 si pone all'attenzione degli appassionati per le sue doti di volo e per le sue dimensioni. Stabile e docile da pilotare, entusiasma soprattutto per il volo lento dovuto alla generosa superficie dei suoi ipersostentatori. Ala in due parti per minor ingombro di trasporto. Per radiocomandi 6/12 - 7/14 - 8/16. La scatola di montaggio contiene: fusoliera in fibra di vetro; ala, stabilizzatore e deriva in espanso da ricoprire; flaps, alettoni B.E. e B.U. in balsa; capottina motore, terminali, carenatura ruote, poppino e ogiva in ABS; carrello principale in durall preformato e prelavorato; ruota anteriore orientabile. Piano e istruzioni illustrate a colori in italiano, francese, inglese e tedesco.

Maquette volante "Stand off' du fameux avion de tourisme américain. De lignes élégantes le modèle du "Cessna 182" attire l'attention des modélistes pour ses qualités de vol et dimensions. Stable et facile à piloter, il enthousiasme surtout pour le vol lent dû à la superficie généreuse des volets d'atterrissage. L'aile est en deux parties pour réduire l'encombrement lors du transport. Radio commande 6/12, 7/14, 8/16. La boîte de montage contient: un fuselage en fibre de verre, l'aile, un stabilisateur et une dérive en polysthyrène à recouvrir, des flaps, des ailerons, des bords d'attaque et de fuite des ailes en balsa, une capote moteur, des saumons, trois carénages des roues, un cône de queue et un cône d'hélice en ABS. Le train d'atterrissage principal est duralumin préfabriqué et la roue antérieure orientable. Un plan et des instructions de montage illustrées en couleurs en italien, français, anglais et allemand.

Stand Off model of the famous american light plane. With its stylish lines the Cessna 182 modell draws the attention of the fans for its flying qualities and its dimension. Stable and easy to pilot it enraptures especially for its slow flight due to the large flaps. Wing in two parts to facilitate the transport. Radio controls 6/12 - 7/14 - 8/16. The kit contains: fuselage in fibreglass, wing, stab and fin in polystyrene to be covered. Flaps, ailerons, leading and trailing adges in Balsawood. Motor cowl, wing tips, wheels fairings, spinner and back cone in ABS. Main undercarriage in prefabricated duralumin, orientable front wheel. Plan and assembly instructions in Italian, French, English and German.

Modell in Stand Off Masstab des bekannten amerikanischen Reiseflugzeuges. Mit seiner eleganten Struktur erregt das Modell Cessna 182 die Aufmerksamkeit der Fans durch seine Flugeigenschften und sein Ausmass. Stabil und leicht zu steuern begeistert es besonders durch seinen langsamen Flug, das mit der erheblichen Fläche der Flügelklappen zusammenhängt. Zweiteiliger Flügel für einen leichteren Transport. Für Radiosteuerungen 6/12 - 7/14 - 8/16. Der Baukasten enthält; GFK Rumpf. Flügel, Stabilisierungsflächen, Höhenflosse aus Schaumstoff, der zu verkleiden ist. Flaps, Flügelhinter u. Vorderkante aus Balsa-Holz. Motorverdeck, Flügelende, Räderverkleidung, Rumpfnase und Rumpfende aus ABS, Hauptfahrgestell aus vorgeformten und vorgearbeitetem Durall, orientierbares Vorderad. Bauplan und Bauanleitungen auf Italienisch, Französisch, Englisch und Deutsch.

ARTICOLO N .0076

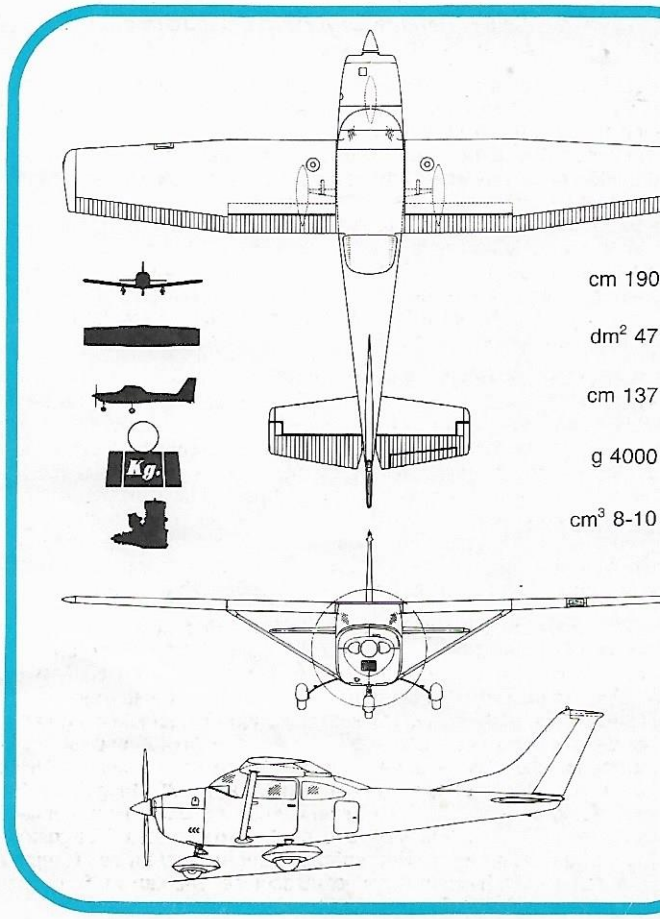

ARTICOLO N. 0080

BIPE special

Modello "Semiscala" biplano. È una libera riduzione di un aereo americano, biplano acrobatico chiamato Eaa-Acro-Sport. Di grande effetto estetico e ottime doti di volo il Bipe Special si presta per l'esecuzione di tutto il programma acrobatico FAI. Per radiocomandi 4/8 - 6/12. Grazie ad un carico alare contenuto il modello è di facile controllo nella fase di atterraggio. La realizzazione è classica per quanto concerne i biplani con ali centinate rivestite in seta o nylon. La scatola di montaggio contiene: fusoliera in ABS incollata, ali in balsa con elementi prefabbricati, deriva e stabilizzatore in balsa, carenatura deriva e terminali in ABS, carrello preformato in durall, supporto motore in nylon, squadrette, movimento alettoni, ogiva, decalcomanie, parabrezza trasparente colorato. Piano e istruzioni per il montaggio in italiano, francese, inglese e tedesco.

Semi-maquette. C'est une réduction libre d'un biplan acrobatique américain Eaa-Acro-Sport. D'un bel effet esthétique et de qualités de vol optimales le "Bipe Special" se prête à l'éxécution de tout le programme d'acrobatie FAI. Radio commande 4/8, 6/12. Grâce à une charge alaire limitée le modèle est facile à contrôler dans la phase d'atterrissage. La réalisation est classique en ce qui concerne les biplans avec ailes en balsa revêtues de soie ou de nylon. La boîte de montage contient: un fuselage en ABS collé, ailes en balsa avec des éléments préfabriqués, dérive et stabilisateur en balsa. Carénage de la dérive et saumons des ailes en ABS, train d'atterrissage préfabriqué en duralumin, support moteur en nylon f.v., commandes d'ailerons, cône d'hélice, décalcomanies, cockpit coloré transparent. Plan et instructions de montage en italien, français, anglais et allemand.

Semi scale model biplane. It is a free reduction of an american aerobatic biplane named Eaa Acro Sport. Of remarkable aesthetics and best flying qualities. The Bipe Special is able to perform all the FAI aerobatic programme. R.C. Systems 4 - 6 Channels. Thanks to the limited wing load the model can be easily controlled in the landing phase. A classic realization for biplanes with balsa ribs wings covered with silk or nylon. The profusely prefabricated kit contains: ready ABS fuselage, balsa wings with die cut parts. Stab and fin components, fin fairing and wing tips in ABS, ready undercarriage in duralumin, motor support in nylon, horns, ailerons linkages, spinner, decals, couloured transparent windshield. Plan and assembly instructions in Italian, French, English and German.

Doppeldecker-Modell in reduziertem Masstab. Freie Reduktion des amerikanischen Kunstflug-Doppeldeckers "Eaa Acro - Sport". Mit seiner erheblichen ästhetischen Wirkung und seinen ausgezeichneten Flugeigenschaften eignet sich das Bipe Special zur Durchführung des ganzen Kunstprogramme FAI. Für Radiosteuerungen 4/8 - 6/12. Dank der niedrigen Flügelbelastung kann das Modell bei der Landung leicht gesteuert werden. Die Ausführung ist klassisch was die Doppeldecker mit gerippten und mit Seide oder Nylon verkleideten Flügeln anbelangt. Der Baukasten enthält: Rumpf aus ABS. Flügel aus Balsa-Holz mit vorgefertigten Teilen. Höhen u. Seitenleitwerk aus Balsa-Holz. Verkleidung der Höhenflosse und der Flügelende aus ABS, vorgefertigtes Fahrgestell aus Durall. Motorträger aus Nylon. Ruderhörner, Querruderantriebe, Rumpfnase. Abziehbilder, färbige durchsichtige Windschutzscheibe. Bauplan und Bauanleitung auf Italienisch, Französisch, Englisch und Deutsch.

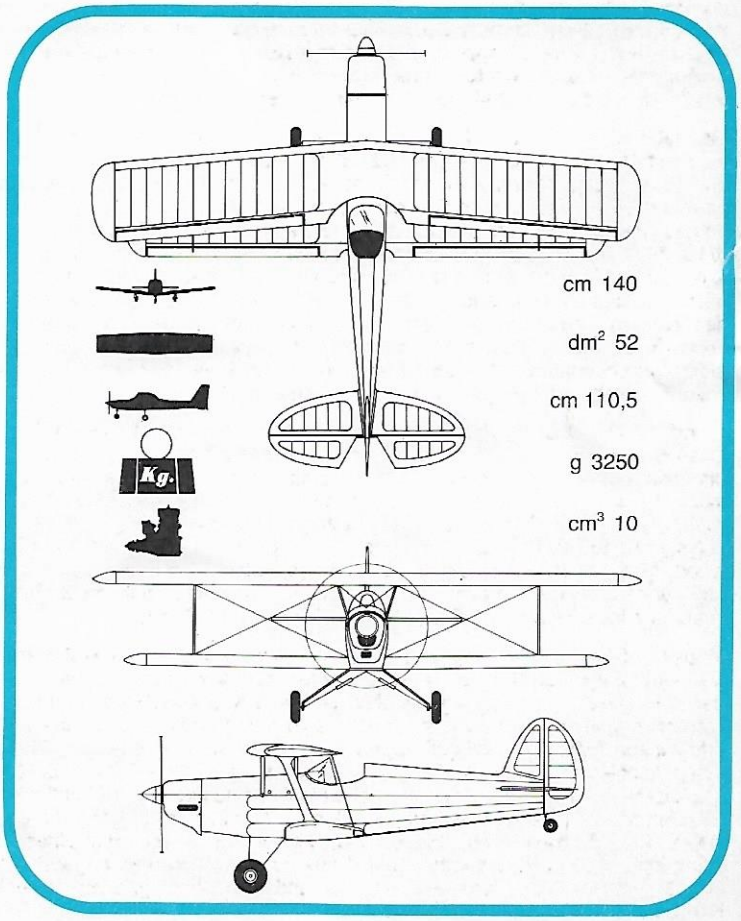

ARTICOLO N. 0085

MINI MACH-F

Modello in scala ridotta del Mach-1. Adatto per competizioni acrobatiche e sport. Motori da 6,5 cc. (.40 c.i.). Fusoliera in fibra di vetro a struttura differenziata per una esatta distribuzione dei pesi longitudinali. Estetica impeccabile, maneggevolezza, stabilità in atterraggio grazie al peso contenuto. Possibilità di installare carrelli retrattili, flaps, ecc. Per radiocomandi 4/8, 6/12. La scatola di rapido montaggio contiene: fusoliera in fibra di vetro, ala in espanso ricoperta obeche, deriva e stabilizzatore in balsa, carrelli sagomati, supporto motore in nylon rinforzato. Piano e istruzioni di montaggio in italiano, francese, inglese e tedesco.

Modèle à l'échelle réduite du "Mach 1" pour competition et sport. Moteur de 6,5 cc. (.40. c.i.). Fuselage en fibre de verre à structure différenciée pour répartition longitudinale des poids. Esthétique impeccable, maniabilité, stabilité à l'atterrissage grâce au poids limité. Possibilité de monter un train d'atterrissage escamotable, flaps, etc. Radio commande 4/8, 6/12, 7/14, 8/16. La boîte de montage rapide contient: fuselage en fibre de verre, aile en polystyrène recouverte de samba, dérive et stabilisateur en balsa, train d'atterrissage préfabriqué, support moteur en nylon renforcé, accessoires. Plan et instructions de montage en italien, français, anglais et allemand.

Aerobatic competition model on reduced scale of the Mach-1 for 6.5 cc. (.40 c.i.) motors. Fibre glass fuselage with different structure for a perfect distribution of the weights. Excellent aesthetics, manoeuvrability and landing stability thanks to the low weight. Possibility to fit on the retractable undercarriages, flaps, a.s.o. - 4 - 6 - 7 - 8 Ch. Systems. The quickbuild kit contains: fuselage in fibreglass, wings in polystyrene covered with samba, fin and stabilizer in balsa, ready landing gears, motor support in reinforced nylon. Plan and assembly instructions in Italian, French, English and German.

Modell für Kunst und Sportflug in reduziertem Masstab des Mach-1. Für Motoren von 6.5 bis 10 ccm. Modifizierte Form für bessere Gewichtsverteilung. Gefälliges Aussehen, gute Steuerbarkeit, Landesstabilität dank dem begrenzten Gewicht. Es können einziehbare fahrgestelle, Flaps usw. eingebaut werden. Für Fernsteuerungen 4 - 6 Kanal. Der Schnellbaukasten enthält: GFK Rumpf, Flügel aus mit Obechi-Holz beplanktem Schaumstoff. Höhen u. Seitenleitwerk aus Balsa-Holz. Geformtes Fahrwerk. Motorträger aus verstärktem Nylon. Bauplan und Buanleitung aus Italienisch, Französisch, Englisch und Deutsch.

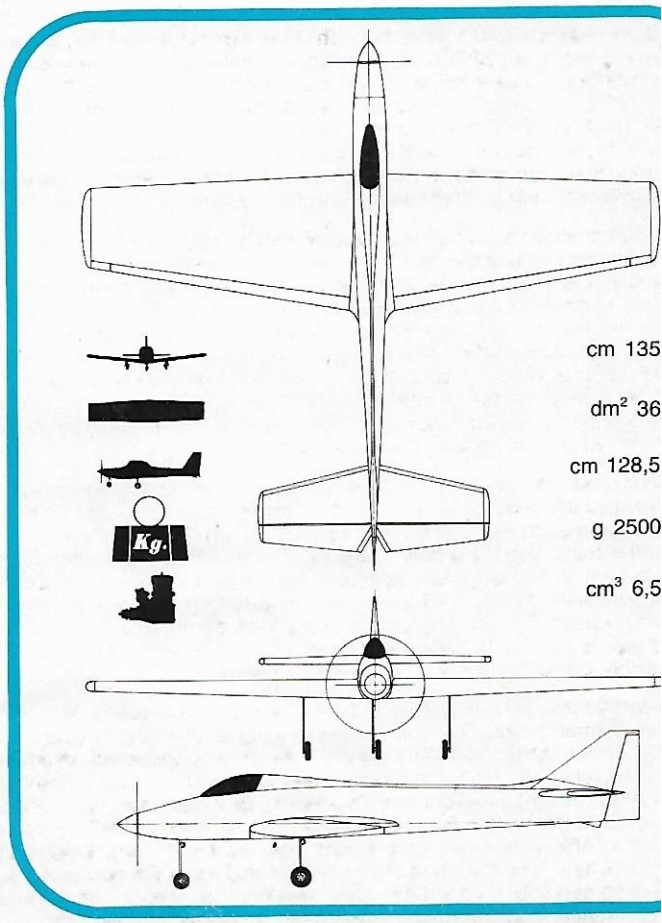

ARTICOLO N. 0086

MACH 1

Modello da competizione disegnato dal famoso aeromodellista U.S.A. Norman Page. Versione prefabbricata realizzata su licenza dall'Aviomodelli. Vincitore di innumerevoli gare il Mach 1 si distingue per l'estetica, la maneggevolezza e la stabilità soprattutto in atterraggio. Grazie alle generose dimensioni è facile installare carrelli retrattili, flaps ecc. Per radiocomandi 6/12 - 7/14 - 8/16. La scatola di montaggio rapido contiene: fusoliera in ABS incollata e carenature varie, ala e stabilizzatore in espanso rivestito obeche, deriva e parti mobili stabilizzatore in balsa, carrelli sagomati, supporto motore in nylon rinforzato. Piano e istruzioni di montaggio in italiano, francese, inglese e tedesco.

Modèle de compétition dessiné par le fameux modéliste américain Norman Page. Version préfabriquée réalisée, sous licence, d'Aviomodelli. Vainqueur de nombreux concours le "Mach 1" se distingue par son esthétique, sa maniabilité et sa stabilité, particulière à l'atterrissage. Grâce aux dimensions généreuses, il est facile d'installer un train d'atterrissage escamotable, des flaps etc. Une radiocommande 6/12, 7/14, 8/16. La boîte de montage rapide contient: fuselage en ABS collé, carénages variés en ABS, ailes et stabilisateur en polysthyrène recouverts de samba, dérive et parties mobiles du stabilisateur en balsa, train d'atterrissage profilé, support moteur en nylon renforcé. Plan et instructions de montage en italien, français, anglais et allemand.

Competition model designed by the famous american flyer and designer Norman Page. Prefabricated version realized under licence by Aviomodelli. Winner of numerous competitions the Mach-1 distinguishes itself for its beauty, easy control and stability especially during landing. Thanks to the large dimensions it is possible to mount a retractable undercarriage, flaps a.s.o. 6 - 7 - 8 Ch. The quickbuild kit contains: ready ABS fuselage, wings and stabilizer in polystyrene covered with samba. Fin and mobile parts of the stabilizer in balsa. Fairings. Wing and stab tips, preformed landing gear, motor support in reinforced nylon. Plan and assembly instructions in Italian, French, English and German.

Wettbewerbsmodell, gezeichnet vom berühmten amerikanischen Modellflugzeugbauer Norman Page. Eine von Aviomodelli auf Lizenz forgefertigte Ausführung. Sieger bei zahlreichen Wettbewerben. Mach-1 zeichnet sich durch sein elegantes Aussehen. Problemlose Steuerbarkeit und grosse Stabilität besonders für den Einbau eines Einziehbaren Fahrgestells, für Flaps usw. Für Fernsteuerungen 6 - 7 - 8 Kanal. Der Schnellbaukasten enthält: fertigen ABS Rumpf und verschiedene ABS-Formteile. Flügel und Höhenleitwerk aus Obechi-Holz beplanktem Schaumstoff. Seitenleitwerk und bewegliche Teile aus Balsa-Holz, geformte Fahrgestelle. Motorträger aus verstärktem Nylon. Bauplan und Montageanleitungen auf Italienisch, Französisch, Englisch und Deutsch.

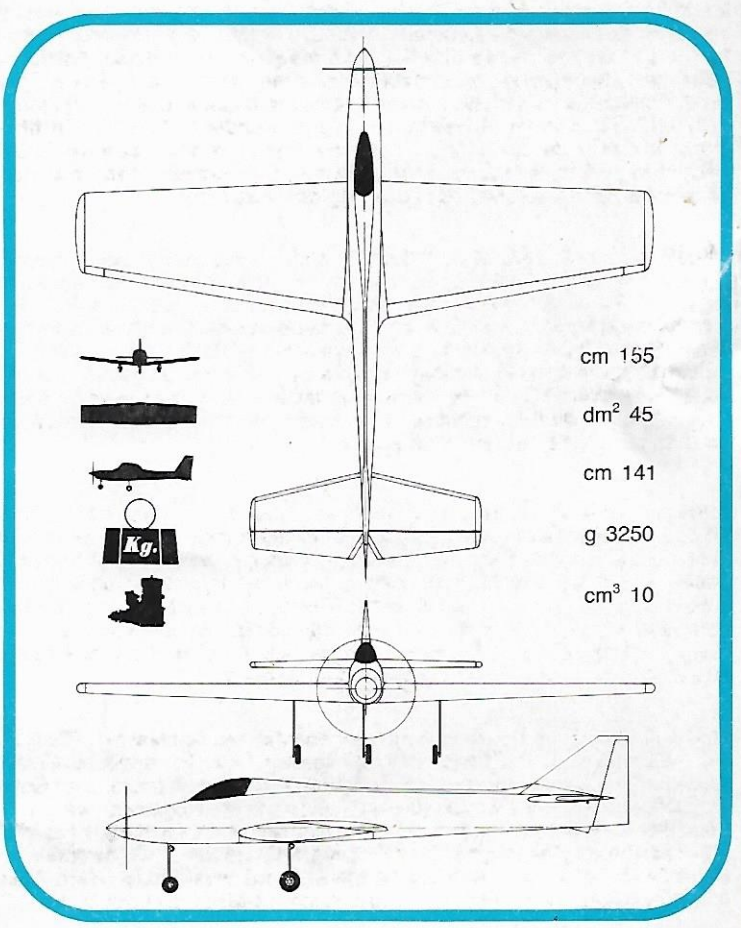

PIPER ARROW II°

ARTICOLO N. 0089

Modello in scala Stand-Off del noto aereo ad ala bassa realizzato dalla Piper. Ottimo per chi, oltre al volo per divertimento, abbina il traino alianti, le manovre acrobatiche o il volo lento. Possibilità di montare carrelli retrattili. Per R/C 6/12 - 7/14 - 8/16. Ala in due parti per minor ingombro di trasporto. La scatola contiene: fusoliera in fibra di vetro e carenatura motore in ABS, ali, deriva e stabilizzatore in espanso rivestito obeche, supporto motore, ogiva, carrelli e accessori vari. Piano e istruzioni per il montaggio in italiano, francese, inglese e tedesco.

Maquette volante "Stand Off" de l'avion à aile basse et réalisé par les usines "Piper-Aircraf - U.S.A.". Indiqué pour qui, outre le vol de plaisance, combine le remorquage, les manoeuvres acrobatiques et le vol lent. Possibilité de monter un train d'atterrissage escamotable. Radio commande 6/12, 7/14, 8/16. Ailes en deux parties pour réduire l'encombrement lors du transport. La boîte de montage contient: fuselage en fibre de verre. La capot moteur, les saumons des ailes et de stabilo en ABS. Ailes, dérive et stabilisateur en polystyrène recouvert de samba. Support moteur, cône d'hélice train d'atterissage et accessoires. Plan et instructions de montage en italien, français, anglais et allemand.

Stand Off model of the well known low wing light plane manufactured by Piper-Aircraft U.S.A. Recommended for pleasure flights, towing, aerobatics and slow flights. Possibility to mount a retractable undercarriage. Radio controls 6/12 - 7/14 - 8/16. Wing panels in two parts to facilitate transport. The kit contains: fuselage in fibreglass, stabilizer, wing tips and ABS motor cowl. Wing, fin and stabilizer in polystyrene covered with samba. Motor support, spinner, undercarriage and miscelaneous accessories. Plan and mounting instructions in Italian, French, English and German.

Modell im Stand Off Masstab des bekannten Tiefdeckers der Fa. Piper. Es eignet sich besonders gut für diejenigen, die nicht nur den Vergnügungsflug, sondern auch das Schleppen von Segelflugzeugen, den Kunstflug und den langsamen Flug vornehmen. Es können einziehbare Fahrwerke eingebaut werden. Für Fernsteuerungen 6 - 7 - 8 Kanal. Zweiteiliger Flügel für leichten Transport. Der Baukasten enthält: GFK Rumpf. Motorverkleidung aus ABS - Flügel, Höhen u. Seitenleitwerk aus mit Obechi-Holz beplanktem Schaumstoff. Motorträger, Rumpfnase, Fahrgestelle und verschiedenes Zubehör. Bauplan und Bauanleitung auf Italienisch, Französisch, Englisch und Deutsch.

200
PIPER
N4488T

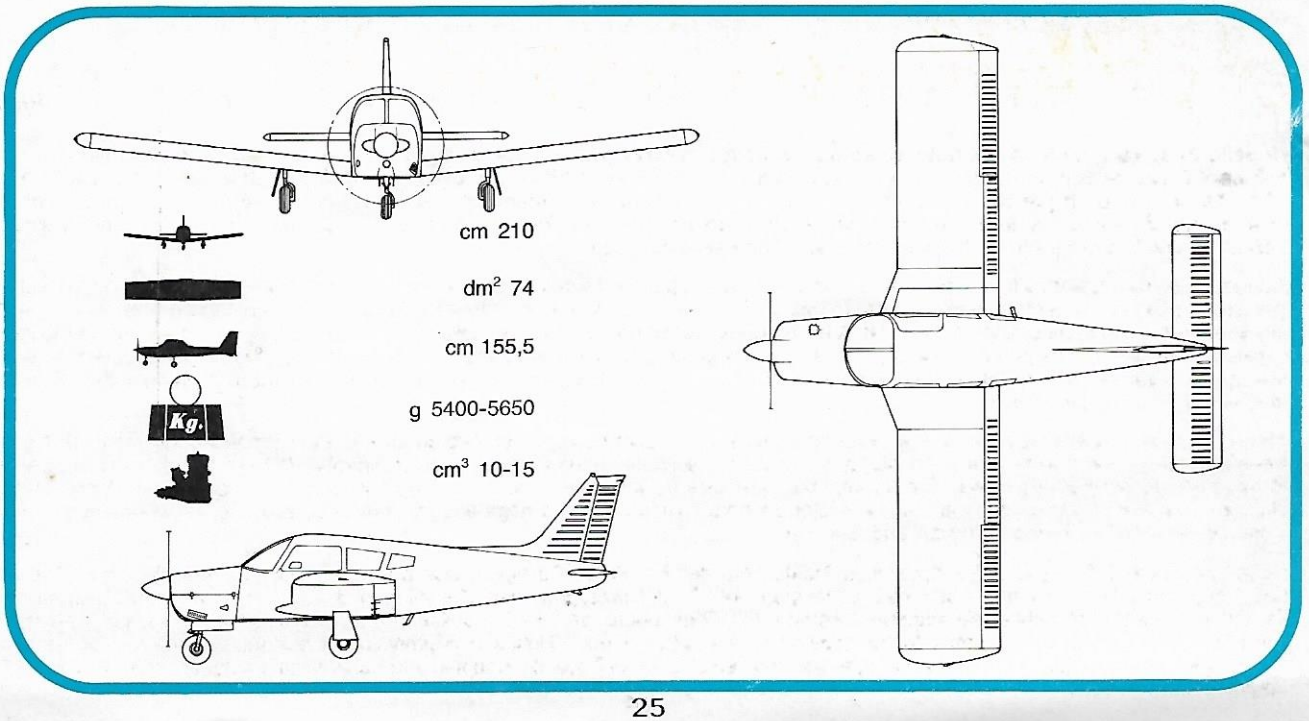
cm 210
dm² 74
cm 155,5
Kg.
g 5400-5650
cm³ 10-15

ARTICOLO N. 0087

MACH 1-F

Versione con fusoliera a struttura differenziata in Fiberglass dell'omonimo modello. Caratteristiche di volo ulteriormente migliorate grazie alla leggerezza ed ad una migliore distribuzione dei pesi. Si possono impiegare carrelli retrattili, flaps, spoilers, ecc. Modello ideale per competizioni di acrobazia. Per radiocomandi 6/12 - 7/14 - 8/16 - La scatola di rapido montaggio contiene: fusoliera in fibra di vetro, ala e stabilizzatore in espanso rivestito obeche, deriva e parti mobili stabilizzatore in balsa, carrelli sagomati e vano in ABS per carrello retrattile, supporto motore in nylon rinforzato. Piano e istruzioni per il montaggio in italiano, francese, inglese e tedesco.

Version du modèle homonyme avec fuselage à structure différenciée en fibre de verre. Caractéristiques de vol améliorées ultérieurement grâce à la légèreté et grâce à une répartition des poids. Il peut être muni d'un train d'atterrissage escamotable, de flaps, de spoilers etc. Modèle idéal pour les compétitions d'acrobatie. Radio-commande 6/12, 7/14, 8/16. La boîte de montage rapide contient: fuselage en fibre de verre, aile et stabilisateur en polysthyrène recouverts de samba, dérive et partie mobile du stabilisateur en balsa, train d'atterrissage preformé et une cage, pour train d'atterrissage escamotable en ABS, un support moteur en nylon renforcé. Plan et instructions en italien, français, anglais et allemand.

Version with fuselage in fibreglass at different structure. Ameliorated flying characteristics thanks to its lightness and a better distribution of the weights. It can be supplied with a retractable undercarriage, flaps, spoilers, a.s.o. Ideal model for aerobatic competitions, 6 - 7 - 8 Ch. The quickbuild kit contains: fuselage in fibreglass, wing and stabilizer in polystyrene covered with samba, fin and mobile parts of the stabilizer in balsa, preformed undercarriage and ABS housing for retractable undercarriage, engine support in reinforced nylon. Plan and assembly instructions in Italian, French, English and German.

Modell mit getrennten Rumpf und Struktur aus Fiberglass nach dem gleichnamigen Modell. Weiterhin ausgebesserte Flugeigenschaften dank dem niedrigen Gewicht und der besseren Gewichtsverteilung. Es können einziehbare Fahrgestelle, Flaps, Spoilers usw. verwendet werden. Ideales Modell für Wett-und Kunstflüge. Für Radiosteuerungen 6/12 - 7/14 - 8/16. Der Schnellbaukasten enthält: GFK Rumpf, Flügel und Stabilisierungsfläche aus mit Obeche-Holz verkleidetem Schaumstoff. Höhenflosse und bewegliche Teile der Stabilisierungsfläche aus Balsa-Holz. Geformte Fahrgestelle und Gehäuse aus ABS für das einziehbare Fahrgestell. Motorträger aus verstärktem Nylon. Bauplan und Bauanleitungen auf Italienisch, Französisch, Englisch und Deutsch.

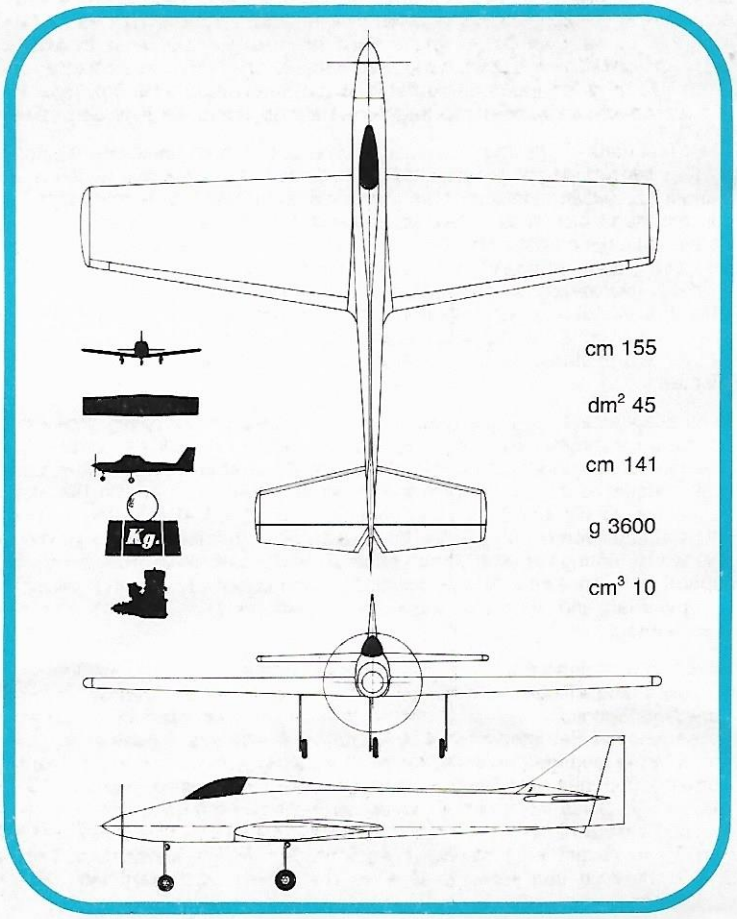

ARTICOLO N. 0088

SPINKS akromaster

Modello semiscala dell'aereo americano per acrobazia. Come il fratello maggiore, lo Spinks offre elevate doti acrobatiche unite a un notevole effetto estetico. Per radiocomandi 4/8. Altra caratteristica importante del modello è la sua bassa velocità d'atterraggio per cui riesce facile il controllo in questa delicata manovra. Scatola di rapida realizzazione con fusoliera in ABS incollata, ali in polistirolo rivestite obeche, deriva e stabilizzatore in balsa, carenatura deriva, terminali, carenature ruote in ABS, carrello preformato in durall, supporto motore in nylon, squadrette, movimento alettoni, ogiva, decalcomanie, capottina trasparente colorata. Piano e istruzioni illustrate per il montaggio in italiano, francese, inglese e tedesco.

Semi maquette de l'avion américain réalisé pour les compétitions d'acrobatie. Comme son grand frère, le Spinks présente de hautes qualités acrobatiques, unies à un effort esthétique remarquable. Radio commande 4/8. Une autre caractéristique importante du modèle est sa faible vitesse d'atterrissage, qui permet de réussir facilement cette manoeuvre délicate. Boîte de montage rapide avec: fuselage en ABS collé, ailes en polysthyrène recouvertes de samba, dérive et stabilisateur en balsa, carénages de dérive, des saumons et des roues en ABS, train d'atterrissage préfabriqué en duralumin, support moteur en nylon, guignols, commandes d'ailerons, cône d'hélice, décalcomanies, cockpit transparent coloré. Un plan et des instructions de montage illustrées en italien, français, anglais et allemand.

Semi scale model of an American aircraft realized for aerobatic competitions. As its larger brother the Spinks presents high stunt qualities combined with a remarkable aesthetic effect. Radio control 4/8. An other important characteristic of the model is its low landing speed which permits to perform this delicate manoeuvre easily. Quickbuild kit contains: ready glued ABS fuselage, wings in polystyrene covered with samba, fin and stabilizer in balsa; fin fairing, wing tips and wheel fairings in ABS, prefabricated undercarriage in duralumin, motor support in nylon, horns, aileron linkages, spinner, decals, coloured transparent canopy. Plan and illustrated assembly instructions in Italian, French English and German.

Modell in reduziertem Masstab des amerikanischen Flugzeugs für den anspruchsvollen Modellflieger. Wie der grössere Bruder bietet die "Spinks" erhebliche Kunstflug-Eigenschaften, zusammen mit einem bemerkenswert elegantem Aussehen. Für Fernsteuerung 4 Kanal. Eine besonders bedeutende Eigenschaft ist die niedrige Landegeschwindigkeit. Schnellbaukasten mit fertigem ABS Rumpf; Flügel aus mit Obechi-Holz beplanktem Schaumstoff; Höhen u. Seitenleitwerk aus Balsa-Holz; ABS Formteile für Radverkleidungen, Höhen u. Seitenleitwerk; vorgefertigtes Fahrgestell aus Dural; Motorträger aus Nylon; Ruderhörner; Querruderantrieb; Rumpfnase; Abziehbilder; färbige durchsichtige Kabinenhaube. Bauplan und Montageanleitung auf Italienisch, Französisch, Englisch und Deutsch.

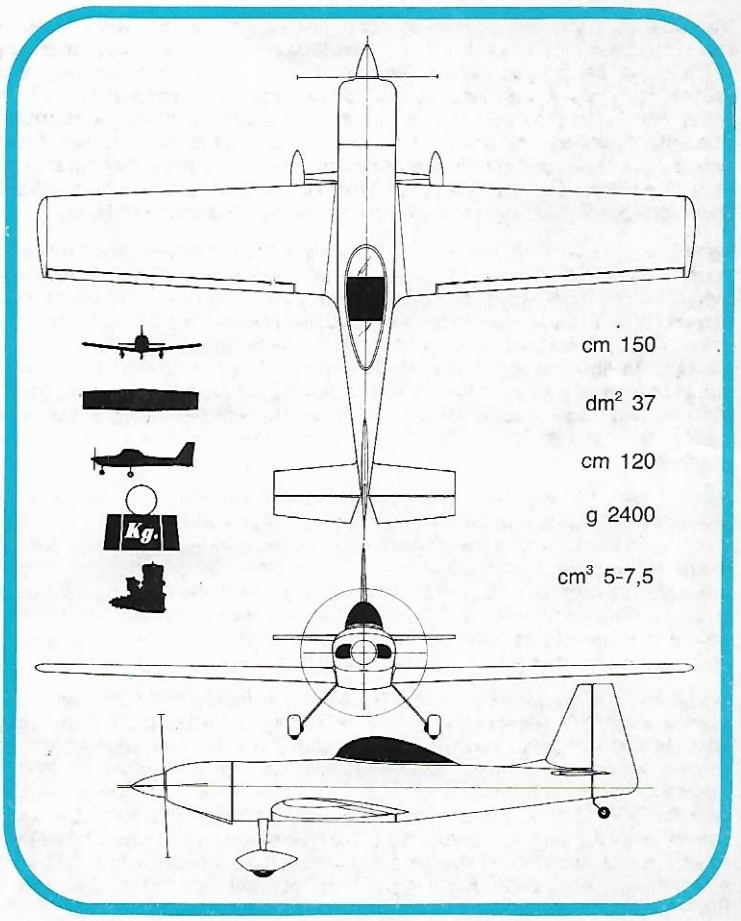

ROCKET 80 R.C.

ARTICOLO N. 0101

Modello di motoscafo per sport e divertimento. Radio 2/4 - 3/6 - 4/8. Scatola di montaggio completa di scafo in ABS pronto per il montaggio. Coperta in ABS pronta per il montaggio. Scatola impianto radio e servi con coperchio a tenuta stagna. Supporto attacco motore. Attacco motore. Albero, asse elica, giunto, timone e accessori vari.

Modèle de bateau pour sport et amusement. Radio commande 2/4, 3/6, 4/8. Boîte de construction complète de coque en ABS prête pour le montage. Couverture en ABS prête pour le montage. Boîte installation radio et servos avec couvercle étanche. Support attaque moteur. Attaque moteur. Arbre avec planche, timon et accessoires.

Motorboat for sport and recreation. R/C System 2 - 3 -4 Ch. Quickbuild kit containing formed ship's hull and deck ready for mounting. Waterproofed box for the installation of R/C gear. Motor mount and motor fastening. Shaft, induction tube, coupling, rudder set and other parts for the complete assembly.

Motorboot für Sport und Unterhaltung. Fernsteuerungen 2 - 3 - 4 Kanal. Der Schnellbaukasten enthält einen vorgefertigten Kunststoffrumpf sowie vorgearbeitete und gestanzte Kunststoffteile für den Aufbau. Wasserdichte ABS Büchse für R/C Anlage. Motorträger, Wellen, Stevenrohr, Antrieb und Ruderanlage sowie verschiedenes Zubehör.

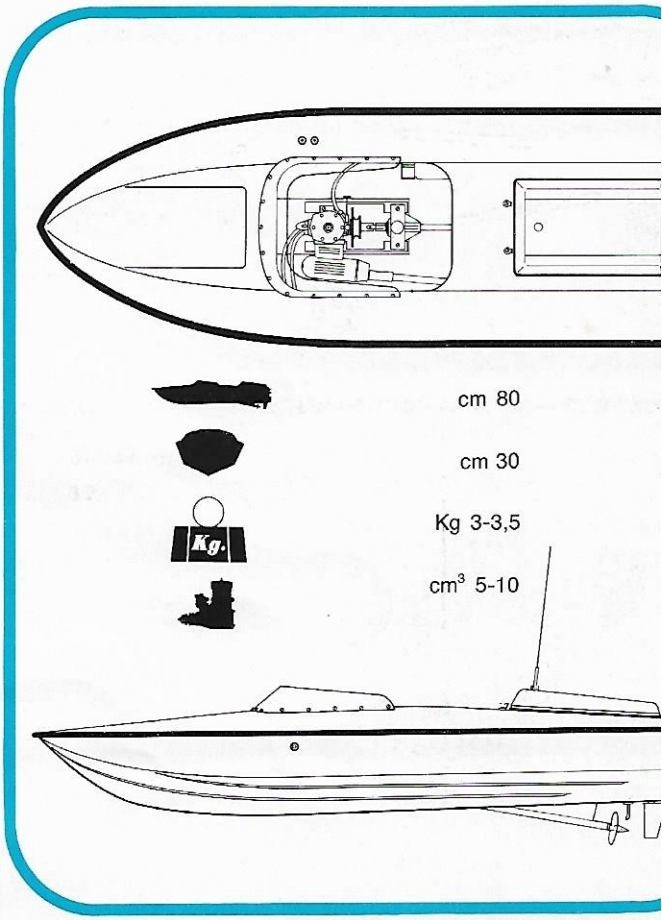

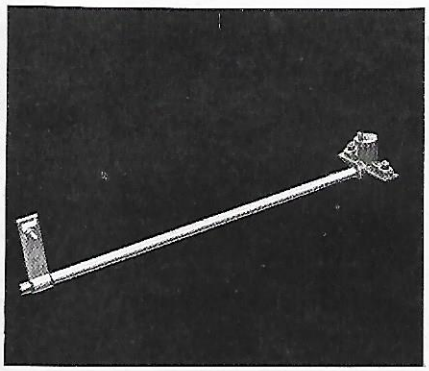

Albero per entrobordo
5-10 cc.

Articolo N. 2001

Complesso formato dal supporto albero in ottone, albero in acciaio inox con tubo, bronzina e supporto nylon con serbatoio lubrificante.
Ø 5 x 320 mm.
Filetto elica 5MA

Supporto antenna smontabile

Articolo N. 2002

Vite con nottolino smontabile e molla di arresto.
Sul nottolino si salda una barretta in filo acciaio da 0,8 come antenna.

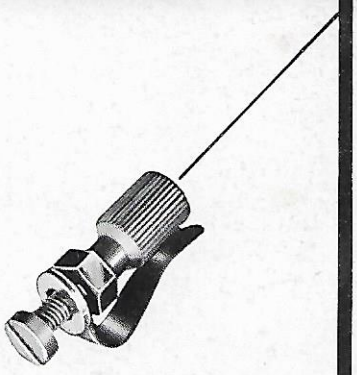

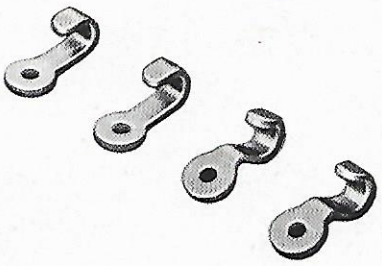

Ganci bloccaggio

Articolo N. 2003

In durall.
Servono per trattenere molle o elastici per il bloccaggio di capottine motore, vani radio, ecc.
mm. 6 x 20.

Giunto scorrimento

Articolo N. 2004

Giunto a scorrimento per unione albero-elica-motore.
In materiale speciale con filettatura interna
Ø 5 MAX.

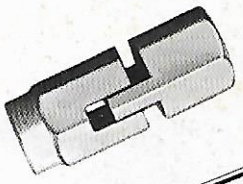

Attacchi snodati
Ball links

Articolo N. **0857**

Attacco snodato in nylon completo di astina cava e vite con testa sferica.

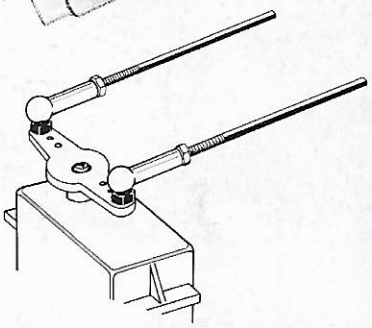

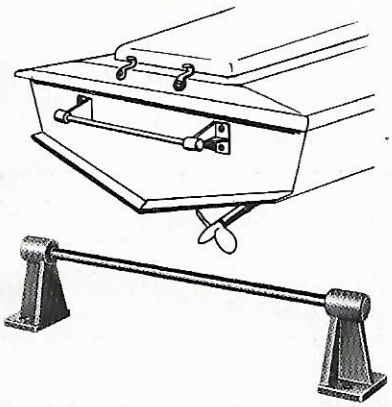

Maniglia per entrobordi ed idroscivolanti

Articolo N. 2005

Maniglia in barra d'acciaio a 4 mm.
Supporti in nylon, da collocare a poppa per trattenere modelli navali con potenti motori a scoppio.

Prese rifornimento

Articolo N. 2006

Prese in ottone per rifornimento, aria dei serbatoi e circolazione acqua di raffreddamento. Complete di rondella bloccaggio.
Per Modelli aerei e navali.
Ø mm. 4 x 25.

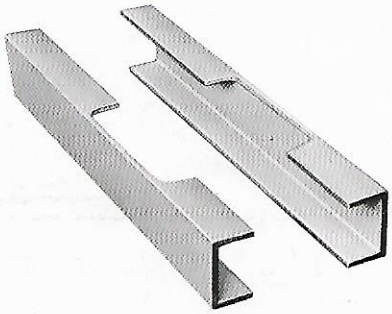

Supporto motore

Articolo N. 2008

In alluminio profilato esterno. Per motori da 5 a 10 cc.
mm. 2 x 15 x 25 x 175.

Timone per entrobordo

Articolo N. 2009

Timone in nylon completo di asse in acciaio da 4 mm.
Tubo ottone e molla di registro.
Leva regolabile in nylon. Timone mm. 20 x 30 x 55.
Lunghezza asse escluso timone mm. 110.

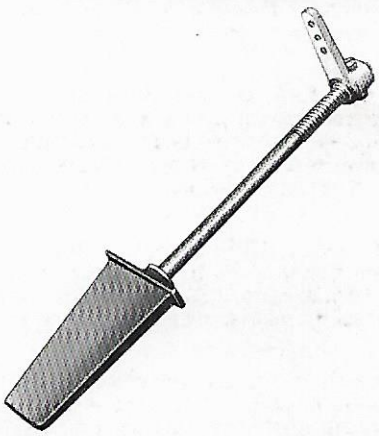

ARTICOLO N. 0110

S.G. BATTISTA

Modello di Galeone Mediceo del XVI secolo realizzato su documenti dell'epoca.

È una riproduzione dove l'armonia delle proporzioni fa risaltare una linea slanciata ed aggressiva da vero levriero del mare. Sia il S.G. Battista che il Livorno si differenziano per l'eleganza e lo stile dell'insieme e del particolare.
La scatola di montaggio è completa di ogni accessorio per la realizzazione e propone un nuovo linguaggio agli amatori grazie alla lussuosa presentazione, all'ampia istruzione per il montaggio ed alla completezza del materiale.
Fasciame in noce. Ordinate ritagliate. Alberi rastremati. Pennoni torniti e rastremati. Anima ritagliata - Vele stampate. Sovrastrutture complete. Piani di costruzione. Istruzioni per il montaggio. 40 cm di scale prefabbricate. Stendardi e bandiere colorate.

Vaisseau Toscan de la maison des Médicis du XVI° siècle dessiné sur documentation de l'époque.
C'est une maquette historique avec une silhouette fine et élancée. Un très beaux modèle.
Le S.G. Battista et le Livorno sont très elegants dans les formes et dans les détails.
La Bôite de construction est très riche des accastillages et une présentation particulièrement de luxe. Baguettes en noyer. Couples découpés. Mâts fuselés. Vergues fuselées. Âme découpée. Voiles emprimées. Accastillages complets. Plans de construction. 40 cm d'échelles prefabriquées. Etendard colorés.

Toscan ship of the XVI century designed from historical documents.

The S.G. Battista and Livorno are «different» for the elegance and style.

The harmony of proportions give a slender line and a singular beauty.

The kit is complete of all parts and accessories.
Valnut ships. Cut out bulkeads. Taper masts. Taper pennons. Cut out core. Printed sails. Complete accessoires. Plans of constructions. 40 cm of prefabricated ladders. Coloured flags.

Mediceisches Schiffsmodell vom XVI Jahrhundert, auf historische Dokumente ausgeführt.
Es handelt um eine Darstellung, wo das richtige Verhältnis eine schanke und angreifende Linie als wahren Windhund vom Meer hervorhebt.
So Sankt Johannes Baptist, wie Livornus sich für die Eleganz und den Stil der Gesamtheit und der Einzelheit.
Der Baukasten enthält jede Zubehöre für die Ausführung und sie schlagt eine neue Schichtbauweise den Modellbauern dank der prunkhaften Vorstellung, der ausführlichen Bauanleitung und dem erforderlichen Material vor. Leisten aus nubholz. Vorgeformete Schiffsrippen. Formgefräste Masten. Formgefräste Drechseltes Kernholz. Aufgedruckte Segel. Fertige Beschlagteile. Baupläne. Bauanleitungen. 40 cm gearbeite Niedergänge. Verschiedene gearbeite Niedergänge. Verschiedene gefarbte Flagge.

Lunghezza	**cm 67**
Larghezza	**cm 28**
Altezza	**cm 52**

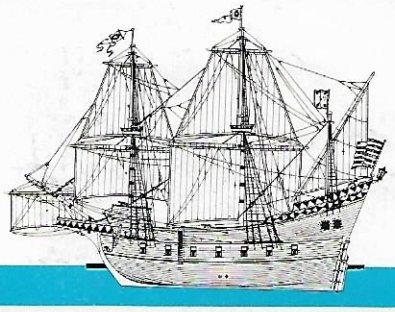

ARTICOLO N. 0111

LIVORNO

Modello di Galeone Mediceo del XVI secolo realizzato su documenti dell'epoca.

È una riproduzione dove l'armonia delle proporzioni fa risaltare una linea slanciata ed aggressiva da vero levriero del mare. Sia il S.G. Battista che il Livorno si differenziano per l'eleganza e lo stile dell'insieme e del particolare.
La scatola di montaggio è completa di ogni accessorio per la realizzazione e propone un nuovo linguaggio agli amatori grazie alla lussuosa presentazione, all'ampia istruzione per il montaggio ed alla completezza del materiale.
Fasciame in noce. Ordinate ritagliate. Alberi rastremati. Pennoni torniti e rastremati. Anima ritagliata - Vele stampate. Sovrastrutture complete. Piani di costruzione. Istruzioni per il montaggio. 40 cm di scale prefabbricate. Stendardi e bandiere colorate.

Vaisseau Toscan de la maison des Médicis du XVI° siècle dessiné sur documentation de l'époque.
C'est une maquette historique avec une silhouette fine et élancée. Un très beaux modèle.
Le S.G. Battista et le Livorno sont très elegants dans les formes et dans les détails.
La Bôite de construction est très riche des accastillages et une présentation particulièrement de luxe. Baguettes en noyer. Couples découpés. Mâts fuselés. Vergues fuselées. Ame découpée. Voiles emprimées. Accastillages complets. Plans de construction. 40 cm d'échelles prefabriquées. Etendards colorés.

Toscan ship of the XVI century designed from historical documents.

The S.G. Battista and Livorno are «different» for the elegance and style.

The harmony of proportions give a slender line and a singular beauty.

The kit is complete of all parts and accessories.
Valnut ships. Cut out bulkeads. Taper masts. Taper pennons. Cut out core. Printed sails. Complete accessoires. Plans of constructions. 40 cm of prefabricated ladders. Coloured flags.

Mediceisches Schiffsmodell vom XVI Jahrhundert, auf historische Dokumente ausgeführt.
Es handelt um eine Darstellung, wo das richtige Verhältnis eine schanke und angreifende Linie als wahren Windhund vom Meer hervorhebt.
So Sankt Johannes Baptist, wie Livornus sich für die Eleganz und den Stil der Gesamtheit und der Einzelheit.
Der Baukasten enthält jede Zubehöre für die Ausführung und sie schlagt eine neue Schichtbauweise den Modellbauern dank der prunkhaften Vorstellung, der ausführlichen Bauanleitung und dem erforderlichen Material vor. Leisten aus nubholz. Vorgeformete Schiffsrippen. Formgefgräste Masten. Formgefräste Drechseltes Kernholz. Aufgedruckte Segel. Fertige Beschlagteile. Baupläne. Bauanleitungen. 40 cm gearbeite Niedergänge. Verschiedene gearbeite Niedergänge. Verschiedene gefarbte Flagge.

Lunghezza	**cm 61**
Larghezza	**cm 26**
Altezza	**cm 55**

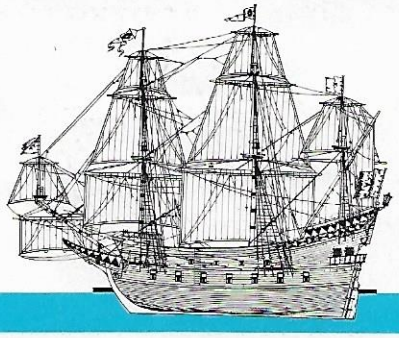

ACCESSORI - ACCESSOIRES - FITTINGS - ZUBEHOR

ALI ▪ FUSOLIERE ▪ CAPOTTINE MOTORE ▪ CARENATURE RUOTE ▪ ANELLI ELASTICI ▪ LANA VETRO
AILES ▪ FUSELAGES ▪ CAPOTS MOTEURS ▪ CARENAGES ROUES ▪ ELASTIQUES ▪ FIBRES DE VERRE
WINGS ▪ FUSELAGES ▪ ENGINE COWLS ▪ WHEEL SPATS ▪ RUBBER BANDS ▪ FIBREGLASS RIBBONS
FLÜGEL ▪ RÜMPFE ▪ MOTORHAUBE ▪ RADVERKLEIDUNGEN ▪ GUMMIRINGE ▪ GLASGEWEBEBÄNDE

Ali in epanso rivestite obeche complete di accessori
En polystyrène coffrées samba avec accessoires
Obechi wrapped foam wings with accesories
Fertigflächen mit Zubehören

- **0150** Vega
- **0151** Sirius
- **0152** Stratos
- **0153** Orion
- **0154** Calif A.14
- **0155** Pegasus
- **0170** Radar
- **0171** Victor
- **0173** Cessna 177
- **0174** Minimach F.
- **0175** Mach 1 e F.
- **0176** Spinks Akromaster
- **0177** Piper Arrow 2°

Ali in espanso da rivestire obeche complete di accessori
Ailes en polystyrène à coffrer samba avec accessoires
Foam wings to be wrapped with die-cut obechi sheets with accessories
Flügelhälfte aus Schaumstoffe mit vorbereitete Holzteile für Bedeckung mit Zubehören

- **0190** Vega
- **0191** Sirius
- **0192** Orion
- **0193** Cessna 182 Skylane

Fusoliere in ABS complete di accessori
Fuselages en ABS avec accessoires
ABS fuselages with accessories
ABS-Rümpfe mit Zubehören

- **0197** Assault
- **0198** Piviere
- **0199** Alcione
- **0200** Vega
- **0201** Sirius
- **0202** Stratos
- **0203** Orion
- **0204** Pegasus
- **0210** Radar
- **0211** Victor
- **0213** Cessna 177
- **0214** Bipe Special
- **0215** Mach 1
- **0216** Spinks Akromaster

Fusoliere in fiberglass complete di accessori
Fuselages en fibre de verre avec accessoires
Fibreglass fuselages with accessories
GFK Rümpfe mit Zubehören

- **0220** Minimach F
- **0221** Mach 1
- **0222** Cessna 182 Skylane
- **0223** Calif A.14
- **0224** Piper Arrow 2°

Capottine motore in ABS
Capots moteur en ABS
ABS engine cowls
Motorhaube aus ABS

- **0251** Radar
- **0252** Victor
- **0254** Cessna 177
- **0255** Cessna 182
- **0256** Bipe Special
- **0257** Mini Mach
- **0258** Mach 1 e F.
- **0259** Spinks Akromaster
- **0260** Piper Arrow 2°
- **0261** Musone Cormorano
- **0262** Macchi MB 308

Carenature ruote in ABS
Carenages roues en ABS
ABS Wheel spats
Radverkleidungen aus ABS

- **0280** 2 pezzi per Spinks e altri modelli per ruote ∅ 55-60
- **0281** 3 pezzi per Cessna 182 e altri modelli ruota anteriore ∅ 55-60 ruota posteriore ∅ 65-70

Anelli elastici per legare
Elastiques pour lier
Rubber bands for fastening
Gummiringe für Befestigung

- **0290** ∅ 65x 8 mm
- **0291** ∅ 70x10 mm
- **0292** ∅ 90x10 mm

Lana vetro per rinforzi ali e fusoliere
Fibres de verre pour renforts ailes ef fuse
Fibreglass ribbons for reinforcing wings a fuselages
Glasgewebebände für Verstärkungen Verbindungen Fläche und Rümpfe

- **0300** mm 30x1000
- **0301** mm 40x1000
- **0302** mm 100x1000

Piloti in plastica da decorare
Pilote en plastique à décorer - Pilot in pla decorate - Figur aus Kunststoff zum Färb

- **0316** In scala - échelle - scale - Masst
- **0317** In scala - échelle - scale - M 1/4,5 - 1/5

Decalcomanie - Decalcomanies - Decals
Abziehbilder

- **0320** Ready
- **0321** Assault
- **0332** Cormorano
- **0333** Piviere
- **0334** Alcione
- **0335** Vega
- **0336** Sirius
- **0337** Stratos
- **0338** Orion
- **0339** Calif A.14
- **0350** Radar
- **0351** Victor
- **0353** Cessna 177
- **0354** Mini Mach 1 F.
- **0355** Mach 1

ACCESSORI - ACCESSOIRES - FITTINGS - ZUBEHOR

PILOTI ■ DECALCOMANIE ■ ACCESSORI PER RIVESTIMENTO ■ COLLE ■ VERNICI ■ STUCCHI
PILOTES ■ DECALCOMANIES ■ ENTOILAGES ■ COLLES ■ LAQUES ■ MASTICS
PILOTS ■ DECALS ■ COVERINGS ■ GLUES ■ VARNISH ■ PLASTER
FIGUR ■ ABZIEHBILDER ■ BESPANNUNGEN ■ KLEBSTOFF ■ LACK ■ STUCK

- **0356** Mach 1 F.
- **0357** Spinks Akromaster
- **0358** Cessna 182 Skylane
- **0359** Piper Arrow
- **0360** Bipe Special
- **0361** Pegasus

Cartaseta cm 51 x 76
Entoilage du papier à soie
Tissue paper - Bespannpapier

- **0380** Modelspan bianca leggera - légère blanche - light withe - leicht weiss
- **0381** Modelspan bianca pesante - lourde blanche - heavy white - schwer weiss

Nylon cm. 92 x 150 - g. 60
Tissu polyamide - Polyamid fabric - Polyamid Bespannung

- **0400** bianco - blanc - white - weiss
- **0401** rosso - rouge - red - rot
- **0402** giallo - jaune - yellow - gelb
- **0403** blu - bleu - blue - blau
- **0404** arancio - orange - orange - orange

Solarfilm in rolli da mt. 5
Solarfilm en roleaux de mt. 5
Solarfilm in roll 5 mts - Solarfilm in Rollen 5 mtl.

- **0410** bianco - blanc - white - weiss
- **0411** rosso - rouge - red - rot
- **0412** giallo - jaune - yellow - gelb
- **0413** arancio - orange - orange - orange
- **0414** blu - bleu - blue - blau
- **0415** azzurro - bleu clair - light blue - klarblau
- **0416** nero - noir - black - schwarz
- **0420** giallo trasparente - jaune transparent yellow clear - klargeld
- **0421** rosso trasparente - rouge transparent red clear - klarrot
- **0422** arancio trasparente - orange transp. orange clear - klarorange

Colle - Colles - Glues - Klebstoff

■ 0501 - gr. 500 - Cement collante
Collante per carta, legno, ecc. a presa rapida.
Colle pour papier, bois, etc. à prise rapide.
Paper and wood balsa glue, quick setting.
Er klebt blitzschnell und problemlos alle Kunststoffe (Papier, Holz usw)

■ 0505 - g. 60 - Cement plastic
Collante per ABS a rapido essiccamento
Colle spéciale pour ABS très rapide.
ABS special glue.
Flüssig, für ABS Spezieller Leim.

■ 0510 - g. 70 - Aviotite
Colla alifatica per legno.
Colle spéciale pour bois.
Aliphatic glue for wooden parts.
Ideale Klebstoff für Holz.

■ 0515 - g. 70 - Devcon 5 minuti
Colla epossidica ad essiccazione rapida.
Colle epoxide de dessiccation rapide.
Ultra-fast epoxy adhesive.
Unübertrefflich für alle Metalle, Holz, Kunststoffe, Porzellan, Glas usw.

■ 0520 - g. 250 - Avioepoxy
Colla epossidica per legno, ABS, fibra di vetro, espanso.
Resine d'époxyde pour bois, ABS, fibre de verre, polystyrène.
Epoxy resin for wood, fibre glass, foam.
Epoxydharz für Holz, ABS, Glassfaser, Schaumstoff.

■ 0525 - g. 30 - Stabilit express
Colla a due componenti a presa rapida per legno, metalli, ABS, etc.
Colle à deux composantes pour bois, métaux, ABS, etc. à prise rapide.
Quick hardening 2-components cement for wood, ABS, metals a.s.o.
2-Komponenten Kleber, hoher Festigkeit des Laminats, Holzes, ABS usw.

Vernici - Laques - Varnish - Lack

■ 0530 - g. 250 - Tendicarta
Laque de tension - Dope - Spannlack

■ 0535 - g. 250 - Antimiscela
Laque résistant au carburant - Fuel proof dope - Lack gegen Brennstoff.

■ 0536 - g. 250 - Stucco metallico
Mastic de métal - Filling putty - Spachtelmasse

Nitro colorata a pennello o spruzzo "Celpen"
Laque colorée pour pinceau ou pistolet
Nitro varnish.
Nitro Lack

- **0546** bianco - blanc - white - weiss
- **0547** rosso - rouge - red - rot
- **0548** giallo - jaune - yellow - gelb
- **0549** blu - bleu - blue - blau
- **0550** verde medio - vert moyen - medium green - mittelgrün
- **0551** alluminio - aluminium - aluminium - aluminium Farb
- **0552** trasparente - transparent - transparent Farblos
- **0553** nero - noire - black - schwarz

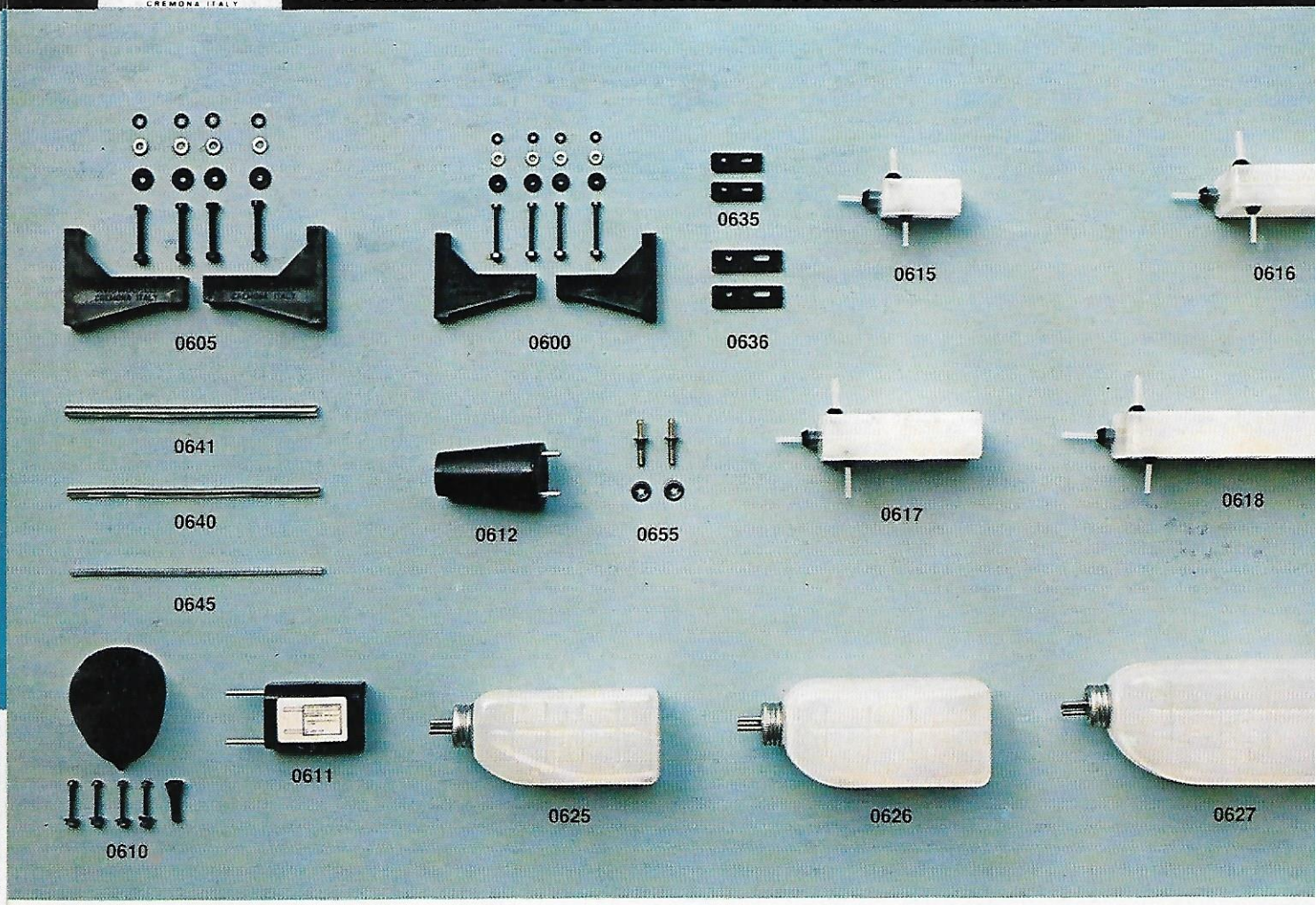

SUPPORTI MOTORE ■ PIASTRINE INCLINAZIONE MOTORE ■ TUBETTI ALIMENTAZ. ■ SERBATOI ■ PRESE RIFORNIME

BATI MOTEUR ■ CALE MOTEUR ■ TUBE A ESSENCE ■ RESERVOIRS ■ PRISE DE RAVITAILLEMENT

MOTOR SUPPORT ■ THRUST WEDGES ■ FUEL LINE ■ TANK ■ INTAKE

MOTORTRÄGER ■ SETZKELL FÜR MOTORSINKLINATION ■ KRAFTSTOFFSCLAUCH ■ KUNSTSTOFFTANKS ■ ENTLÜFTUNGSN

■ 0600 - Supporto motore 2,5-5 cm³ in nylon rinforzato fibra di vetro
Bâti moteur 2,5-5 cm³ en nylon fibre de verre
Engine mount for engines 2,5-5 ccm of fibreglass reinforced nylon
Motorträger aus glasfaserverstärktem Nylon f. Motoren 2,5-5 ccm

■ 0605 - Supporto motore 6-10 cm³ in nylon rinforzato fibra di vetro
Bâti moteur 6-10 cm³ en nylon fibre de verre
Engine mount for engines 6-10 ccm of fibreglass reinforced nylon
Motorträger aus glasfaserverstärktem Nylon f. Motoren 6-10 ccm

■ 0610 - Supporto motore in nylon fibra di vetro per motoveleggiatori completo di serbatoio di centraggio - Motori da 1-1,7 cm³
Bâti moteur en nylon fibre de verre pour motoplaneurs avec réservoir de centrage - Moteurs 1-1,7 cm³
Nylon fibre glass nose motor support for motorglider with tank for ballast - 1-1,7 cm³ engines.
Motorverkleidung aus glasfaserverstärktem Nylon mit Behälter für Zentrierungsblei (für Motor-Segelflugmodelle). Motoren 1-1,7 ccm

■ 0611 - Serbatoio cm³ 30 in nylon per motoveleggiatori (da abbinare al supporto motore 0610)
Réservoir cm³ 30 en nylon pour motoplaneurs (avec bâti moteur 0610)
Motor glider nylon tank, 30 ccm, to be added to Art. 0610 motor support
Tank, 30 ccm, für Motor-Segelflugmodell, mit Motorverkleidung Art. 0610 zu paaren

■ 0612 - Serbatoio cm³ 30 in nylon a sezione circolare per pinna motore
Réservoir cm³ 30 en nylon à section circulaire pour pylône moteur
Circular section nylon tank, 30 ccm, for motor pod
Tank aus Nylon, round 30 ccm, für Motoraufsatz

Serbatoi per volo vincolato circolare e volo libero
Réservoires pour vol circulaire et vol libre
U-Control and free flight fuel tanks
Fessel u. freiflug Kunstoffstanks

■ **0615**	cm³	18	-	20x30x	45	mm	g. 15
■ **0616**	cm³	45	-	22x42x	60	mm	g. 20
■ **0617**	cm³	78	-	25x45x	90	mm	g. 30
■ **0618**	cm³	140	-	25x50x	140	mm	g. 50

Serbatoi per modelli radiocomandati
Réservoires pour modèles de radiocommande
Fuel tanks for RC model airplanes
Kunststoffstanks für RC-Flugzeugmodelle

■ **0625**	cm³	200	-	42x50x	112	mm	g. 40
■ **0626**	cm³	300	-	50x60x	125	mm	g. 45
■ **0627**	cm³	450	-	55x65x	145	mm	g. 50

Piastrine inclinazione motore gradi 2,5 in nylon fibra di vetro
Câle moteur 2,5° en nylon fibre de verre
2,5° thrust wedges
Setzkeil aus glasfaserverstärktem Nylon für 2,5° Motorinklination

■ **0635** cm³ 1-5
■ **0636** cm³ 6-10

Tubetto per alimentazione motore
Tube à essence
Fuel line
Kraftstoffschlauch

■ **0640**	2x5	trasparente / transparent	transparent / klarsicht
■ **0641**	3x5	trasparente / transparent	transparent / klarsicht
■ **0645**	2x4	silicone / en silicone	of silicone / aus Silicon

Prese rifornimento e circolazione acqu
Prises de ravitaillement et circulation d'ea
Intakes and water circulation
Entlüftungsnippel und Wasserlauf

■ **0655** 2 pezzi / 2 pièces / 2 pcs. /

ACCESSORI - ACCESSOIRES - FITTINGS - ZUBEHOR

ELICHE ■ OGIVE ■ PARACOLPI ■ ACCENSIONE CANDELA ■ FILTRI ■ CANDELE ■ BILANCIA ELICHE

HELICES ■ CÔNES D'HELICE ■ PROTEGE DOIGT ■ PINCE A BOUGIE ■ FILTRES POUR CARBURANT ■ BOUGIES ■ EQUILIBREUR POUR HELICE

PROPELLERS ■ SPINNERS ■ FINGER GUARD ■ GLO-PLUG CLIP ■ FUEL FILTER ■ BALANCER

LUFTSCHRAUBEN ■ SPINNER ■ FINGERSCHUTZ ■ GLÜHKERZEN-STECKER ■ FILTER ■ AUSWUCHTGERÄT

Paracolpi / Protège doigt / Finger guard / Fingerschutz

■ **0660 in gomma** / caoutchouc / rubber / Gummi

Ogive / Cône d'hélices / Spinners / Spinner

- ■ **0665** ∅ 18 ABS
- ■ **0666** ∅ 42 ABS
- ■ **0667** ∅ 48 ABS
- ■ **0668** ∅ 50 ABS
- ■ **0669** ∅ 54 ABS
- ■ **0670** ∅ 60 ABS

Eliche nylon "Supersonic"
Hélices en nylon "Supersonic"
Supersonic nylon propellers
Supersonic Kunststoff-Luftschrauben

- ■ **0680** ∅ 7x3½
- ■ **0681** ∅ 7x6
- ■ **0682** ∅ 8x4
- ■ **0683** ∅ 8x6
- ■ **0684** ∅ 9x4
- ■ **0685** ∅ 9x6
- ■ **0686** ∅ 10x4
- ■ **0687** ∅ 10x6
- ■ **0688** ∅ 11x4
- ■ **0689** ∅ 11x6
- ■ **0690** ∅ 11x7
- ■ **0691** ∅ 12x4
- ■ **0692** ∅ 12x6

Eliche Extra in nylon fibra vetro "Supersonic"
Hélices Extra en nylon fibre de verre "Supersonic"
"Supersonic" nylon fibre glass propellers
"Supersonic" Luftschrauben aus glasfaserverstärktem Kunststoff

- ■ **0700** ∅ 7x3½
- ■ **0701** ∅ 7x6
- ■ **0702** ∅ 8x4
- ■ **0703** ∅ 8x6
- ■ **0704** ∅ 9x4
- ■ **0705** ∅ 9x6
- ■ **0706** ∅ 10x4
- ■ **0707** ∅ 10x6
- ■ **0708** ∅ 11x4
- ■ **0709** ∅ 11x6
- ■ **0710** ∅ 11x7
- ■ **0711** ∅ 12x4
- ■ **0712** ∅ 12x6

Eliche in legno "Aviomodelli"
Hélices en bois "Aviomodelli"
"Aviomodelli" wooden propellers
"Aviomodelli" Holz-Luftschrauben

- ■ **0720** ∅ 10x6
- ■ **0723** ∅ 11x7

Eliche per modelli ad elastico in plastica
Hélices pour modèles à moteur caoutchouc en plastique
Plastic propellers for rubber powered models
Plastik Luftschrauben für Gummi-Motormodelle

- ■ **0740** ∅ 140
- ■ **0741** ∅ 180
- ■ **0742** ∅ 240

■ **0749 Bilancia eliche**
Equilibreur pour hélices
Balancer
Auswuchtgerät

■ **0750 Pinza accensione candele**
Pince à bougie
Glo-plug clip
Glühkerzen-Stecker

Candele - Bougies - Glo plugs - Glühkerzen

- ■ **0755** Racing serie X Saturno
- ■ **0756** Saturno normale
- ■ **0757** Saturno speed
- ■ **0758** Saturno Gold RC
- ■ **0765** Rossi VR.1 hot
- ■ **0766** Rossi VR.2 hot
- ■ **0767** Rossi VR.3 medium
- ■ **0768** Rossi VR.4 cold
- ■ **0769** Rossi F.A.I. fuel
- ■ **0770** Rossi Vulcan RC
- ■ **0771** Rossi R.1 hot
- ■ **0772** Rossi R.2 hot
- ■ **0773** Rossi R.3 medium
- ■ **0774** Rossi R.4 cold
- ■ **0775** Rossi R.5 cold
- ■ **0776** Rossi R.6 cold
- ■ **0777** Rossi R.7 cold
- ■ **0778** Rossi RC. hot
- ■ **0779** Rossi RC. cold

■ **0790 Filtro miscela**
Filtre pour carburant
Fuel Filter
Filter

ACCESSORI - ACCESSOIRES - FITTINGS - ZUBEHOR

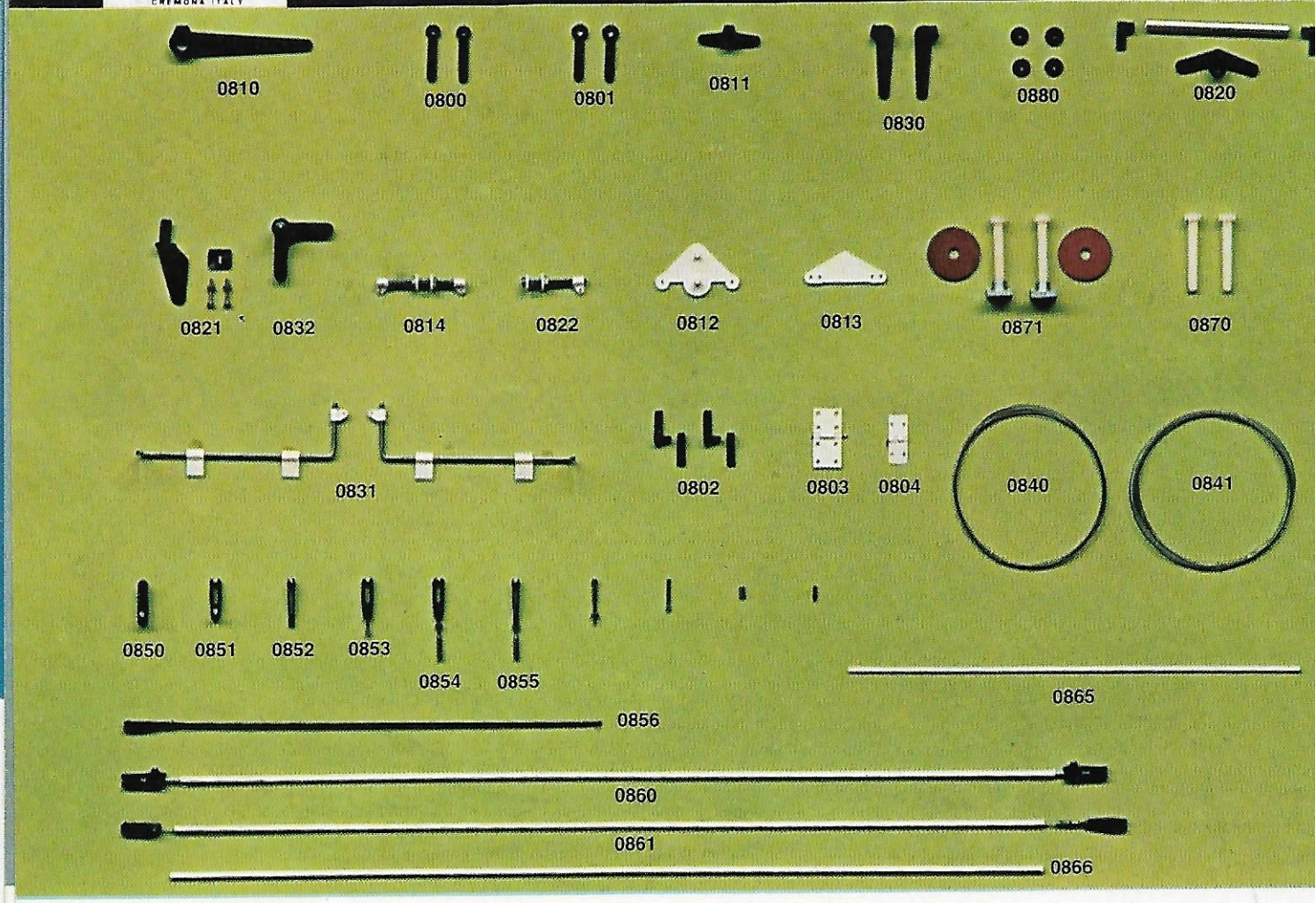

■ **0800 - Cerniera in nylon foro ∅ 3**
Charnières en nylon trou ∅ 3
Nylon hinges hole ∅ 3
Charniere aus Nylon, Loch ∅ 3

■ **0801 - Cerniera in nylon foro ∅ 4**
Charnières en nylon trou ∅ 4
Nylon hinges hole ∅ 4
Charniere aus Nylon, Loch ∅ 4

■ **0802 - Cerniera a perno in nylon ∅ 6x0,5x15**
Charnières avec pivot en nylon ∅ 6x0,5x15
Nylon hinges ∅ 6x0,5x15
Ruderscharniere aus Nylon, Breite ∅ 6x0.5x15

■ **0803 - Cerniera in nylon tipo piatto 15x15**
Charnières en nylon plates 15x15
Nylon hinges assembled 15x15
Ruderscharniere aus Nylon, montiert, Breite 15x15

■ **0804 - Cerniera in nylon tipo piatto 10x10**
Charnières en nylon plates 10x10
Nylon hinges assembled 10x10
Ruderscharniere aus Nylon, montiert, Breite 10x10

■ **0810 - Squadretta in nylon F.V. di comando ruota anteriore**
Guignol en nylon f.v. de gouverne roue antérieure
Nylon Fibreglass steering arm for front wheel

Kunststoff Horn für Vorderradsteuer

■ **0811 - Squadretta nylon F.V. comando deriva**
Guignol en nylon f.v. gouverne dérive
Nylon Fibreglass rudder horn
Kunststoff Ruderhorn

■ **0812 - Squadretta ABS comando deriva**
Guignol en ABS pour dérive
ABS mobil fin control horn
ABS Ruderhorn

■ **0813 - Squadretta ABS comando deriva**
Guignol en ABS pour dérive
ABS mobil fin control horn
ABS Ruderhorn

■ **0814 - Squadretta acciaio-nylon comando deriva**
Guignol en acier-nylon pour dérive
Nylon mobil fin control horn, assembled
Nylon Ruderhorn

■ **0820 - Squadretta nylon F.V. comando stabilizzatore**
Guignol en nylon f.v. pour stabilisateur
Nylon fibreglass stab-control horn
Nylon-GFK Horn für Seitenleitwerk

■ **0821 Squadretta nylon comando stabilizzatore**
Guignol en nylon pour stabilisateur
Nylon stab-control horn
Nylon Horn für Seitenleitwerk

■ **0822 - Squadretta acciaio-nylon comando stabilizzatore**
Guignol en acier-nylon pour stabilisateur
Steel-nylon stab control horn, assembled
Nylon Horn für Seitenleitwerk, montiert

■ **0830 - 2 Squadrette nylon F.V. comando alettoni-flaps**
2 Guignols en nylon f.v. pour ailerons-volets d'atterrissage
Pair of Nylon-Fibreglass flaps-ailerons control horn
2 St. Nylon-GFK Hörner für Querruder-Flaps

■ **0831 - Comando alettoni in acciaio-nylon**
Paire de leviers d'articulation pour ailerons
Pair of ailerons linkages
Querruderanlenkung

■ **0832 - Squadretta Nylon 90° movimento alettoni**
Levier coudé 90° pour ailerons
Nylon angled bellcrank 90° for ailerons
Nylon-Umlenkhebel 90° für Querruder

■ **0840 - Cavi comando acciaio rivestit**
∅ 0,5x 5 mt
Câbles de commande en acier recouvert
∅ 0,5x5 mt
Nylon covered sevenstrand steel wire
∅ 0,5x5 mt
Bowdenzüge von Nylon bedeckte Sta
∅ 0,5x5 mt

■ **0841 - Cavi comando acciaio rivestit**
∅ 1x5 mt
Câbles de commande en acier recouvert
∅ 1x5 mt
Nylon covered sevenstrand steel wire
∅ 1x5 mt
Bowdenzüge von Nylon bedeckte Sta
∅ 1x5 mt

■ **0850 - Forcella nylon c/vite bloccag**
Chapes en nylon avec vis, trou ∅ 2
Nylon snap type clevises w/stop scre
∅ 2, assembled
Nylon Quicklinks mit Schraub, Loch ∅ 2, r

■ **0851 - Forcella nylon c/vite bloccag**
Chapes en nylon avec vis, trou ∅ 2
Nylon snap type w/stop screw, hole ∅
assembled
Nylon Quicklinks mit Schraub, Loch ∅ 2, r

■ **0852 - Forcella acciaio**
Chapes en acier
Steel clevises
Stahl Quicklinks

■ **0853 - Forcella nylon con vite a oc**
Chapes en nylon avec vis à oeillet
Nylon clevises w/eye screw, hole ∅ 2, ass
Nylon Quicklinks mit Knopfloch Schraube
∅ 2, montiert

■ **0854 - Forcella nylon con asta cava ∅ 2**
Chapes en nylon avec embout à souder
Nylon clevises w/threaded bushing ∅ 2
Nylon Gabelköpfe mit Hülsenbohrung ∅
inner

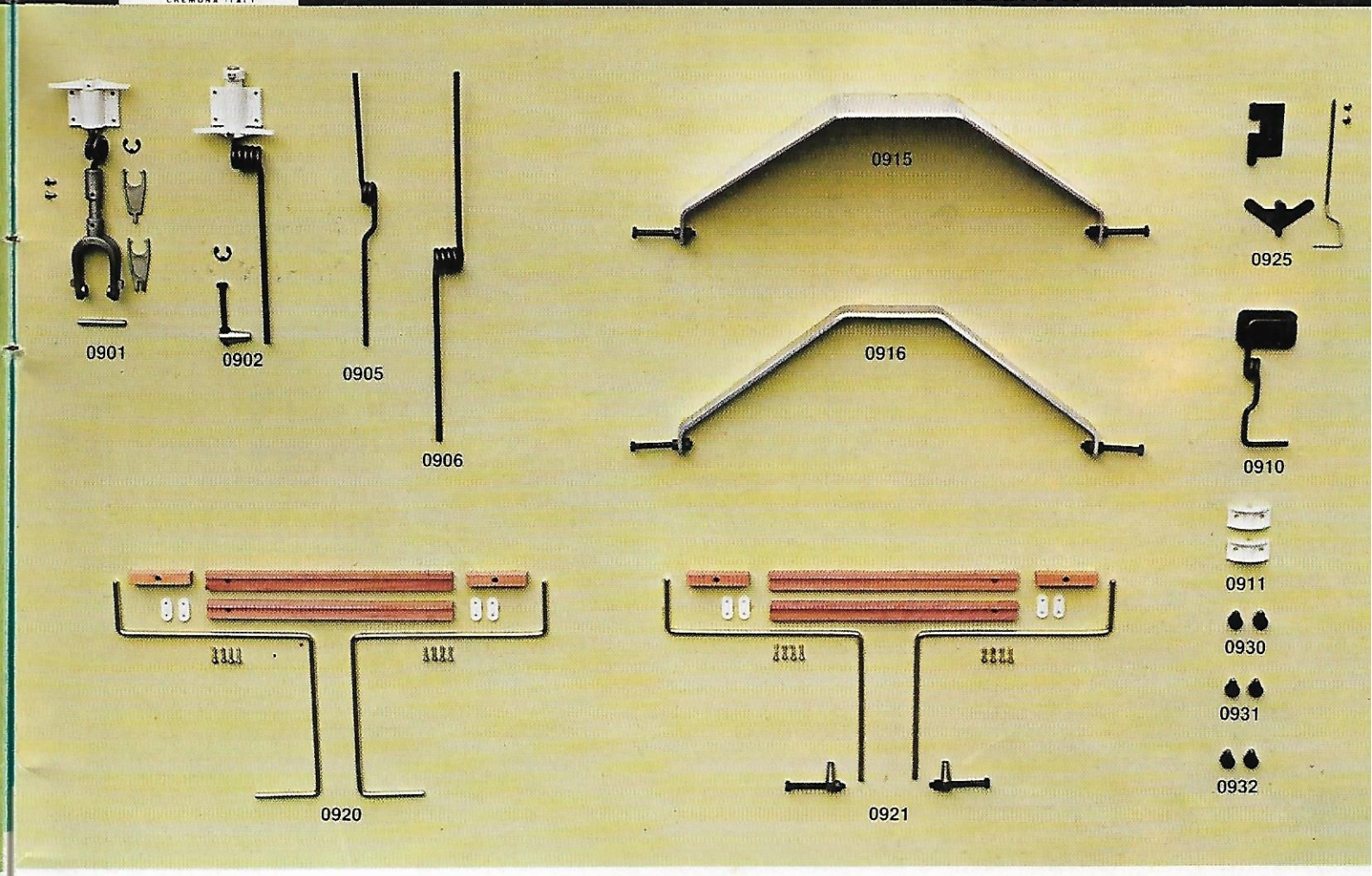

■ **0855 - Forcella acciaio con asta cava ∅ 2 int.**
Chapes en acier avec embout à souder ∅ 2 int.
Steel clevises w/threaded bushing ∅ 2 inside
Stahl Gabelköpfe mit Hülsenbohrung ∅ 2 mm inner

■ **0856 - Forcella acciaio con asta cm 25**
Chapes en acier avec tige filetée cm 25
Steel clevises w/steel rod, 25 cm length
Stahl Gabelköpfe mit 25 cm langer Gewindestange

■ **0860-Cavo nylon cm. 100 con forcelle nylon**
Timonerie bowden en nylon cm 100 avec chapes
Bowden cables w/2 pcs nylon clevises, 100 cm length
Bowdenzüge mit 100 cm Nylonseele, in ABS-Rohr

■ **0861-Cavo acciaio cm 100 con forcelle nylon**
Timonerie bowden en acier cm 100 avec chapes
Bowden cables w/2 pcs steel clevices, 100 cm length
Bowdenzüge mit 2 St. Nylon-Gabelköpfe u. 100 cm. Stahlseele, in ABS-Rohr.

■ **0865 - Guaina ABS 1x2x1000**
Tubes extérieurs 1x2x1000
Outer tubing 1x2x1000
Kunststoffrohr 1x2x1000

■ **0866 - Guaina ABS 2x3x1000**
Tubes extérieurs 2x3x1000
Outer tubing 2x3x1000
Kunststoffrohr 2x3x1000

■ **0870 - 2 viti nylon ∅ 6x40**
2 vis nylon ∅ 6x40
Nylon screws set ∅ 6x40
Nylon Schrauben ∅ 6x40

■ **0871 - 2 viti nylon con dado quadro all. 15x15 e rondelle ∅ 6x40**
2 vis nylon ∅ 6x40 avec écrous
Nylon screws set w/square nut and washers ∅ 6x40
Nylon Schrauben-Set mit quader Mutter und Beilagscheiben ∅ 6x40

■ **0880 - 4 rondelle nylon ∅ 10 foro 3**
4 rondelles nylon ∅ 10, trou 3
4 Nylon washers ∅ 10, hole 3
4 Nylon Beilagscheiben ∅ 10, Loch 3

■ **0901 - Carrello orientabile con forcella in nylon ∅ max. ruota mm 60-62**
Train d'atterrissage orientable avec chape en nylon pour roue ∅ 60-62 max.
Steerable nose gear w/nylon fork for air-wheels ∅ mm 60-62 max.
Lenkbare Bugfahrwerks-Systeme für Luftreifen ∅ Rad 60-62 mm max.

■ **0902 - Carrello orientabile gamba acc. ∅ 4 e manicotto per variare l'altezza**
Train d'atterrissage orientable, hauteur réglable, ∅ 4
Steerable nose gear. Variable high.
Einziehfahrwerk, lenkbar. Veränderliche Höhe.

■ **0905 - Gamba in acciaio con molla ∅ 3,5**
Jambe en acier ∅ 3,5 avec ressort
Nose wheel strut ∅ 3,5
Federbein ∅ 3,5

■ **0906 - Gamba in acciaio con molla ∅ 4**
Jambe en acier ∅ 4 avec ressort
Nose wheel strut ∅ 4
Federbein ∅ 4

■ **0910 - Supporto carrello in nylon F.V. per gambe anteriori fisse ∅ 3,5 - ∅ 4**
Support train en nylon F.V. pour jambes avantes fixes ∅ 3,5 - ∅ 4
Nose gear support in nylon fibreglass for fixed front legs ∅ 3,5 -∅ 4
Kunststoff-Spritzteil für feste Vorderbeine ∅ 3,5 - ∅ 4

■ **0911 - Supporto carrello in ABS per gamba anteriore fissa ∅ 4**
Support train en ABS pour jambe avante fixe ∅ 4
ABS-nose gear support for fixed nose strut ∅ 4
ABS-Spritzteil für festen Vorderbein ∅ 4

■ **0915 - Carrello durall per pesi sino a 3,2 - 3,8 kg (Bipe)**
Train d'atterrissage en duralumin pour poids 3,2 - 3,8 kg (Bipe)
Dural main landing gear for upto 3,2 - 3,8 kg (Bipe)
Durall-Hauptfahrwerk für Gewichte bis 3,2 - 3,8 kg (Bipe)

■ **0916 - Carrello durall per pesi sino a 2,6 - 3,2 kg (Bravo-Cessna 177 - Spinks)**
Train d'atterrissage en duralumin pour poids 2,6 - 3,2 kg (Bravo, Cessna 177 - Spinks)
Dural main landing gear for upto 2,6 - 3,2 kg (Bravo - Cessna 177 - Spinks)
Durall-Hauptfahrwerk für Gewichte bis 2,6 - 3,2 kg (Bravo - Cessna 177 - Spinks)

■ **0920 - Carrello posteriore ala bassa ∅ 4**
Train d'atterrissage principal pour aile basse ∅ 4
Main landing gear for low wing ∅ 4
Hauptfahrwerk für niedrigen Flügel ∅ 4

■ **0921 - Carrello posteriore ala bassa ad altezza varia ∅ 4**
Train d'atterrissage principal pour aile basse hauteur réglable ∅ 4
Main landing gear at variable height ∅ 4 for low wing
Hauptfahrwerk mit veränderbare Höhe für niedrigen Flügel

■ **0925 - Complesso posteriore ruotino di coda variabile con squadretta comando deriva**
Roulette de queue orientable avec guignol commande dérive
Steerable tail wheel with fin control horn
Bewegliches hintenluftreif mit Ruderhorn

■ **0930 - ∅ 3,25 collare in nylon F.V. bloccaggio ruota**
Bagues d'arrêt en nylon F.V. ∅ 3,25
Nylon fibreglass wheel collars ∅ 3,25
Kunststoff-Stellringe ∅ 3,25

ACCESSORI - ACCESSOIRES - FITTINGS - ZUBEHOR

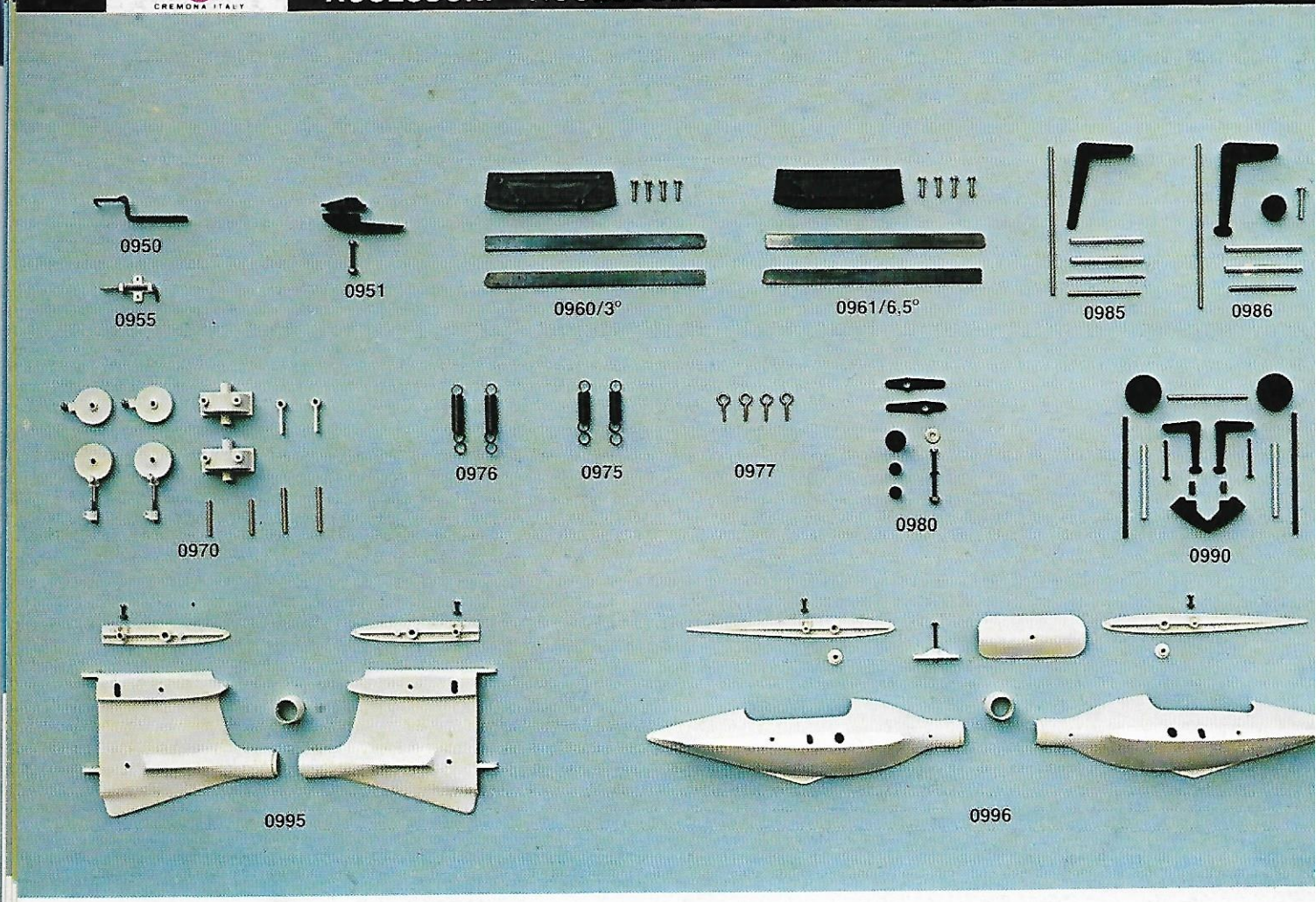

■ **0931 - ∅ 3,75 collare in nylon F.V. bloccaggio ruota**
Bagues d'arrêt en nylon F.V. ∅ 3,75
Nylon fibreglass wheel collars ∅ 3,75
Kunststoff-Stelliringe ∅ 3,75

■ **0932 - ∅ 4,25 collare in nylon F.V. bloccaggio ruota**
Bagues d'arrêt en nylon F.V. ∅ 4,25
Nylon fibreglass wheel collars ∅ 4,25
Kunststoff-Stelliringe ∅ 4,25

■ **0950 - Gancio in acciaio per traino veleggiatori**
Crocket de lancement en acier pour planeurs
Steel hook for glider towing
Stahl Haken für Segelflugmodellschleppen

■ **0951 - Gancio in nylon F.V. per traino veleggiatori**
Crocket de lancement en nylon F.V. pour planeurs
Fibreglass hook for glider towing
Kunststoff Haken für Segelflugmodellschleppen

■ **0955 - Catenaccio chiusura capottina trasparente, portelloni, ecc.**
Verrou de verrière
Hatch latch for transparent canopy, a.s.o.
Kabinenhaubenverschluss, montiert

■ **0960 - Ordinata mm 90 in nylon F.V. con baionette acciaio 1,5x11x150 - Diedro 3°**
Couple 90 mm en nylon F.V. avec clés en acier 1,5x11x150. Dièdre 3°
Nylon fibreglass bulkhead 90 mm w/steel strips 1,5x11x150 -dihedral 3°
Kunststoff Rumpfspant 90 mm mit Federbandstahl 1,5x11x150 - abgewinkelt 3°

■ **0961 - Ordinata mm 90 in nylon F.V. con baionette acciaio 1,5x11x150. Diedro 6,5°**
Couple 90 mm en nylon F.V. avec clés en acier 1,5x11x150. Dièdre 6,5°
Nylon fibreglass bulkhead 90 mm w/steel strips 1,5x11x150 - dihedral 6,5°
Kunststoff Rumpfspant 90 mm mit Federbandstahl 1,5x11x150 - abgewinkelt 6,5°

■ **0970 - Complesso movimento alettoni modelli veleggiatori e a motore con ali smont.**
Raccord d'ailerons pour voilure en deux parties
Aileron installation hardware for detachable wing panels
Montagesatz für Anlenkung von Querrudern für Segel u. Motorflugmodell mit forttragbaren Flügel

■ **0975 - Molla per trattenere le semiali smontabili lunghe cm 3,2**
Ressorts de fixation d'aile pour planeur cm 3,2
Retainer springs cm 3,2 length for wing panels
Sprungen cm 3,2 lang für forttragbare Flügelsbefestigung

■ **0976 - Molla per trattenere le semiali smontabili lunghe cm 4,7**
Ressorts de fixation d'aile pour planeur cm 4,7
Retainer springs cm 4,7 length for wing panels.
Sprungen cm 4,7 lang für forttragbare Flügelsbefestigung

■ **0977 - Gancio arresto molle acciaio 0975-0976**
Crocket d'arrêt pour ressorts 0975-0976
Retainer hook for 0975-0976 springs
Stophaken für 0975-0976 Sprungen

■ **0980 - Squadretta in nylon F.V. per ridurre la corsa dei servi**
Guignols per nylon F.V. pour la réduction du mouvement des servos
Nylon fibreglass horns for reducing Servos motion
Hörner aus Kunstoff für Servo Laufsreduzierung

■ **0985 - Squadretta di movimento stabilizzatore veleggiatori a "L"**
Guignol commande stabilisateur à "L"
Stabilizer control horn L shape for glider
Umlenkhebel L-Form für Segelflugmode
enleitwerk

■ **0986 - Squadretta comando stabilizz veleggiatori a "L" mm 53**
Guignol commande stabilisateur à "L"
Stabilizer control horn L shape for glider
Umlenkhebel L-Form für Segelflugmod
tenleitwerk

■ **0990 - Squadrette e accessori movir stabilizz. a V a 90° per comandi a mezzo**
Guignols et accessoires mouvement stabili
à V 90° pour mouvement avec cables.
Horns and accessories for V-form sta
90° for control by cables
Hörner und Zubehör für Anlenkung des
leitwerks V-Form, 90° mit Hebel mittels Bowd

■ **0995 - Complesso di coda per m veleggiatori con fusoliera a tubo ∅ 18 Orion - Sirius)**
Parties de queue pour planeurs avec fus
à tube ∅ 18 (type Orion/Sirius)
Tail parts for gliders with tube fuselage ∅ 1
as per Orion/Sirius
Endteile-Satz für Segelflugmodell mit R
srohre ∅ 18 mm wie Orion/Sirius

■ **0996 - Complesso di coda a V di 9 modelli veleggiatori (tipo Vega ecc.)**
Parties de queue pour planeurs avec fus
à tube et stabilisateur a V 90° (type Vega
Tail parts for gliders with tube fuselag
V-form 90° stabilizer as per Vega, a.s.o
Endteile-Satz für Segelflugmodell mit R
srohre und V-Form - 90° Seitenleitwer
Vega, usw.

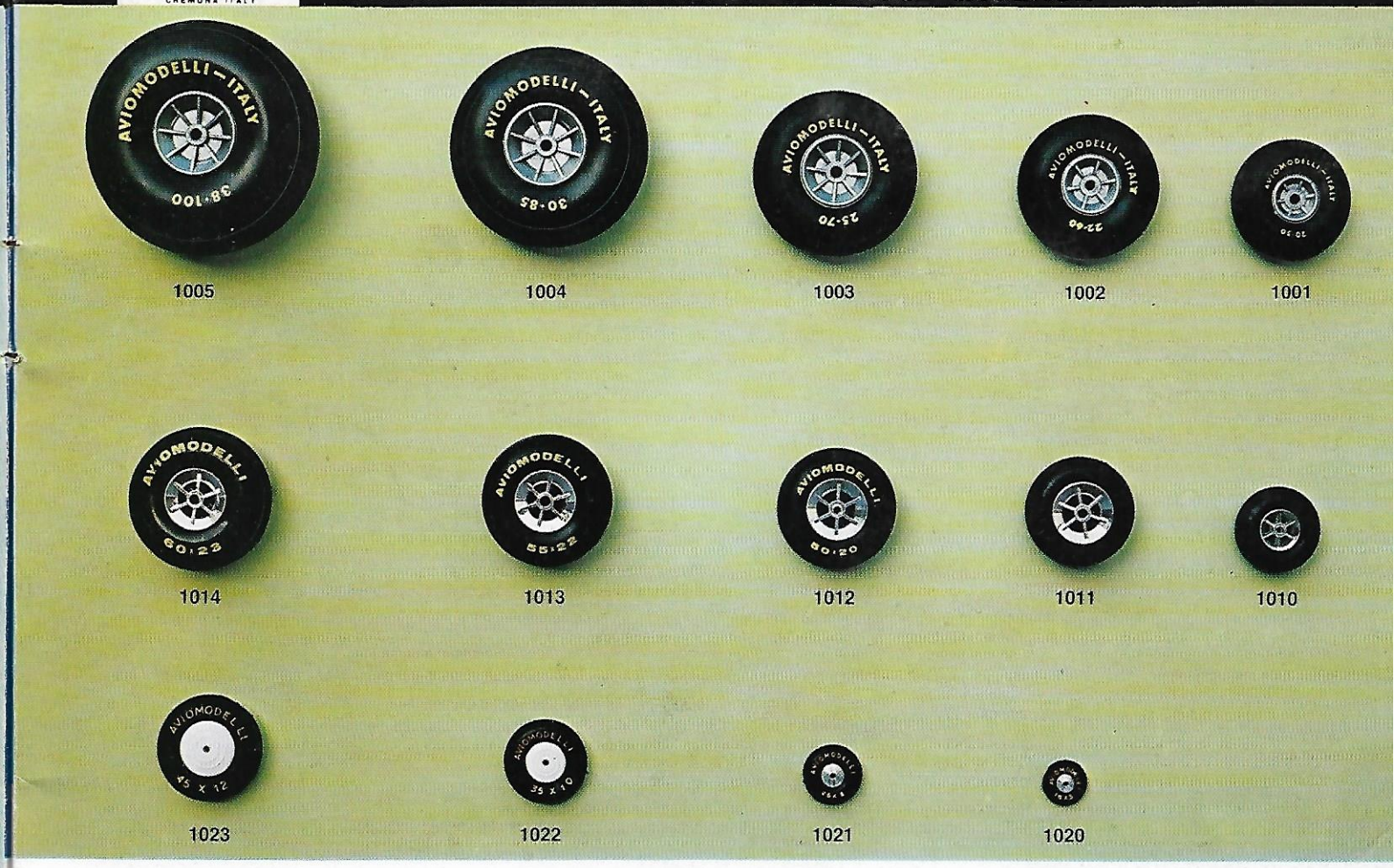

RUOTE "AVIOMODELLI" SEMI-PNEUMATICHE CON MOZZO IN NYLON PER MODELLI R.C.
ROUES "AVIOMODELLI" EN SPECIAL CAOUTCHOUC AVEC MOYEU EN NYLON POUR MODELES R.C.
R/C "AVIOMODELLI" SPECIAL RUBBER WHEELS WITH NYLON HUB
RC "AVIOMODELLI" SPEZIELL-GUMMIRÄDER MIT NYLONNABEN ZU RC - FLUGZEUGMODELL GEEIGNET

- **1001** ∅ 50 - foro asse / axe / axle / Nabend 3,25 -
- **1002** ∅ 60 - foro asse / axe / axle / Nabend 3,75 -
- **1003** ∅ 70 - foro asse / axe / axle / Nabend 4,25 -
- **1004** ∅ 85 - foro asse / axe / axle / Nabend 4,25 -
- **1005** ∅ 100 - foro asse / axe / axle / Nabend 4,75 -
- **1006** ∅ 120 - foro asse / axe / axle / Nabend 4,75 -

RUOTE SINTETICHE CON MOZZO IN NYLON PER MODELLI R.C. E V.C.
ROUES SYNTHETIQUES-CAOUTCHOUC AVEC MOYEU EN NYLON POUR MODELES R.C. ET V.C.
U/C AND R/C SYNTHETIC RUBBER WHEELS WITH NYLON HUB
LUFTREIFENRÄDER AUS SYNTHETISCHE GUMMI MIT NYLONNABEN FÜR FESSEL U. RC-FLUGZEUGMODELL

- **1010** ∅ 35 - foro asse / axe / axle / Nabend 2,75 -
- **1011** ∅ 45 - foro asse / axe / axle / Nabend 3,25 -
- **1012** ∅ 50 - foro asse / axe / axle / Nabend 3,25 -
- **1013** ∅ 55 - foro asse / axe / axle / Nabend 3,25 -
- **1014** ∅ 60 - foro asse / axe / axle / Nabend 3,25 -

RUOTE IN VIPLA (SINTETICHE) / ROUES EN PVC / PVC-WHEELS / PVC-LUFTREIFEN AUS SYNTHETISCHE GUMMI

- **1020** ∅ 18 - foro asse / axe / axle / Nabend 2,00 -
- **1021** ∅ 25 - foro asse / axe / axle / Nabend 2,00 -
- **1022** ∅ 35 - foro asse / axe / axle / Nabend 2,75 -
- **1023** ∅ 45 - foro asse / axe / axle / Nabend 3,25 -

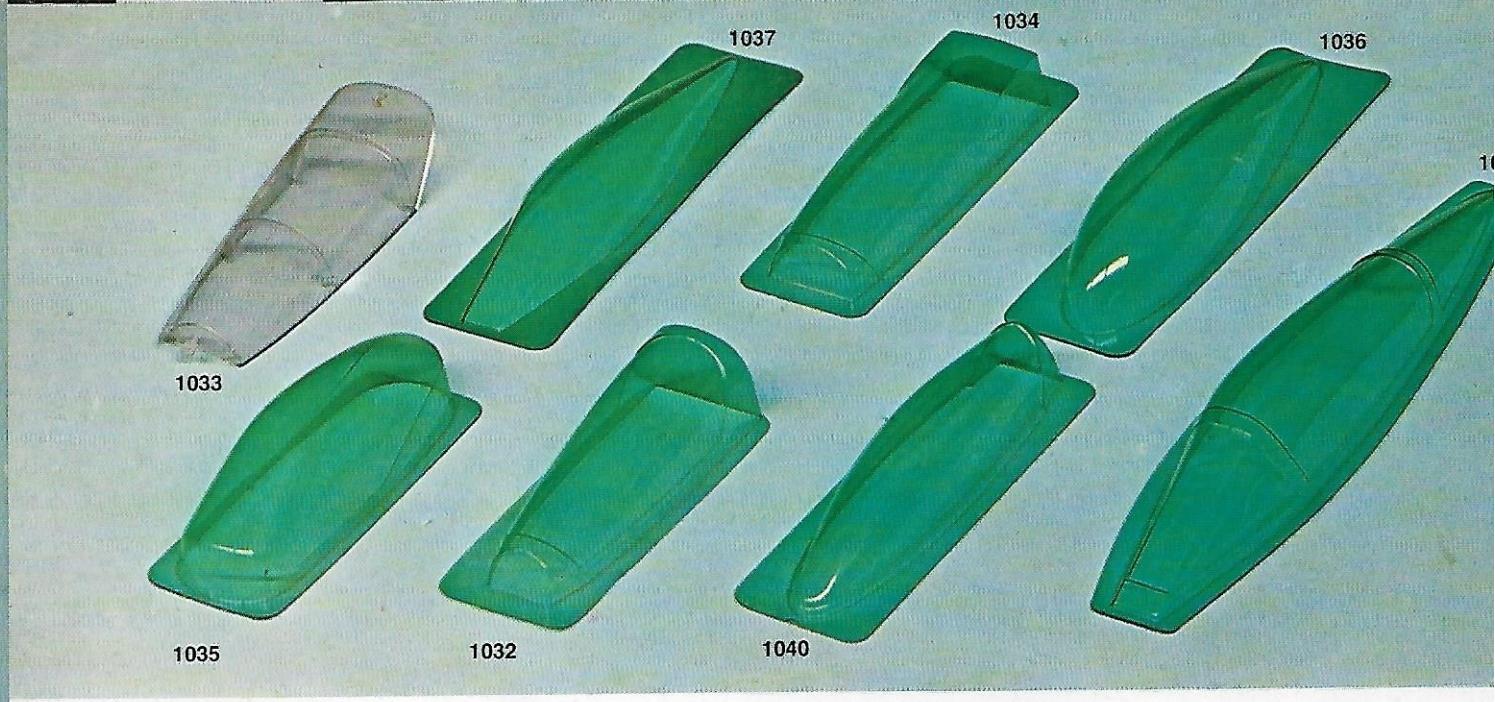

CAPOTTINE PER ABITACOLI IN MATERIALE TRASPARENTE / VERRIERES TRANSPARENTES / TRANSPARE
CANOPY / KLARSICHT KABINENHAUBE

- **1030** - Ready - S. Mercurio - S. Scoiattolo
- **1031** - Assault
- **1032** - Piviere - Alcione
- **1033** - Vega - Sirius - Orion
- **1034** - Pegasus - Stratos
- **1035** - Baga
- **1036** - Tipo a goccia mm. 70x300
- **1037** - A goccia con frontale diritto mm. 70x
- **1038** - Spinks Akromaster
- **1039** - Laser mm. 80x450
- **1040** - Mach 1

■ **1101 - Aerofreni per modelli veleggiatori da 2,80 a 3,5 mt di apertura. In legno di balsa, leggeri e funzionali**
Aérofreins en balsa pour planeurs 2,80 - 3,50 mt envergure. Très légers et fonctionnels.
Balsa spoilers for gliders 2,80 - 3,50 mts. wing span. Very light and good
Bremsklappen für Segelflugmodell, Spannweite von 2,80 bis 3,5 mt. Aus Balsa-Holz, sehr leicht und ausserordentlich

■ **1110 - Pinna motore per veleggiatori con due montanti in allum carenatura in nylon completa di serbatoio da 40 cc. Per motori fino a 1**
Pylône moteur avec deux supports en aluminium, réservoir 40 cc bâty-moteur en nylon. Pour moteurs 1,5-1,7 cc.
Pylon engine mount for gliders; set of 2 pcs. alum. struts and fairing with tank of 40 cc. capacity. Suitable for engines to 1,
Motoraufsatz mit Tank für Segelflugmodell zum Antrieb mit Verbrenn motoren bis 1,7 ccm. Tank inhalt ca. 40 cc.

TAVOLETTE BALSA / BALSA PLANCHETTES / BALSA SHEETS / BALSABRETTCHEN

80 x 1000 mm

■ **1501** - 1 mm	■ **1504** - 3 mm	■ **1507** - 8 mm
■ **1502** - 1,5 mm	■ **1505** - 5 mm	■ **1508** - 10 mm
■ **1503** - 2 mm	■ **1506** - 6 mm	■ **1509** - 15 mm

100 x 1000 mm

■ **1520** - 1 mm	■ **1523** - 3 mm	■ **1526** - 8 mm
■ **1521** - 1,5 mm	■ **1524** - 5 mm	■ **1527** - 10 mm
■ **1522** - 2 mm	■ **1525** - 6 mm	■ **1528** - 15 mm

BLOCCHI BALSA / BALSA PLANCHES / BALSA PLANKS / BALSABOHLEN

1000 mm

■ **1530** - 25 x 25 mm	■ **1532** - 25 x 100 mm	■ **1534** - 50 x 100 mm
■ **1531** - 25 x 50 mm	■ **1533** - 50 x 50 mm	■ **1535** - 80 x 100 mm

UTENSILI

	■ **1354** - Lama Craft Tool N. 1	
■ **1353** - Craft Tool a 2 lame	■ **1355** - Lama Craft Tool N. 2	■ **1358** - Lama Unitool B
■ **1356** - Uni Tool 3 lame	■ **1357** - Lama Unitool A	■ **1359** - Lama Unitool D

LISTELLI BALSA / BALSA BAQUETTES / BALSA STRIPS / BALSALEISTEN

Lunghezza / Longueur / Length / Länge 1000 mm.

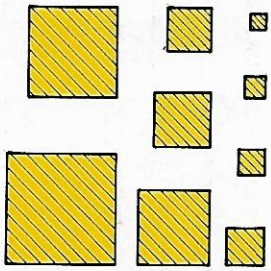

- **1540** - 2 x 2 mm
- **1541** - 3 x 3 mm
- **1542** - 4 x 4 mm
- **1543** - 5 x 5 mm
- **1544** - 6 x 6 mm
- **1545** - 8 x 8 mm
- **1546** - 10 x 10 mm
- **1547** - 12 x 12 mm
- **1548** - 15 x 15 mm

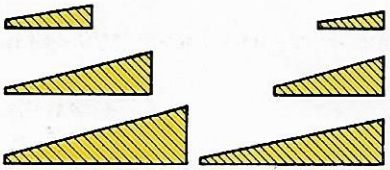

- **1570** - 5 x 15 mm
- **1571** - 6 x 20 mm
- **1572** - 6 x 25 mm
- **1573** - 8 x 25 mm
- **1574** - 8 x 30 mm
- **1576** - 10 x 45 mm
- **1580** - 10 x 10 mm
- **1580** - 15 x 15 mm
- **1582** - 20 x 20 mm

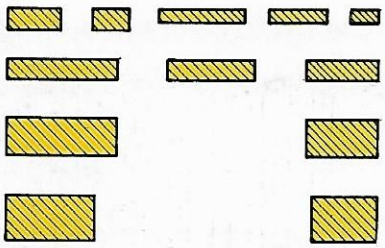

- **1551** - 2 x 4 mm
- **1552** - 2 x 8 mm
- **1553** - 2 x 12 mm
- **1554** - 3 x 5 mm
- **1555** - 3 x 7 mm
- **1556** - 3 x 10 mm
- **1557** - 3 x 12 mm
- **1558** - 3 x 15 mm
- **1559** - 5 x 10 mm
- **1560** - 5 x 15 mm
- **1561** - 6 x 9 mm
- **1562** - 6 x 12 mm

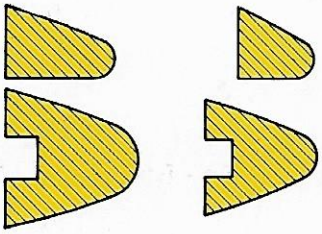

- **1590** - 10 x 10 mm
- **1591** - 10 x 15 mm
- **1592** - 15 x 15 mm
- **1593** - 18 x 18 mm

- **1600** ∅ 5
- **1601** ∅ 6
- **1602** ∅ 8
- **1603** ∅ 10

TONDINI DI LEGNO DURO / BAGUETTES RONDES EN BOIS DUR / HARD WOODEN DOWELS / RUNDLEISTEN AUS HARTEM HOLZ

- **1610** ∅ 2
- **1611** ∅ 3
- **1612** ∅ 4
- **1613** ∅ 5
- **1614** ∅ 6
- **1615** ∅ 8
- **1616** ∅ 10

COMPENSATO / CONTREPLAQUÉ / PLYWOOD / SPERRHOLZ

Betulla / Bouleau / Birchwood / Birken **Tavolette** / Planchettes / Sheets / Sperrplatten

Lunghezza / Longueur / Length / Länge 1000 mm.

mm. 200x600 ca

- **1621** 0,4- 3 S.
- **1622** 0,6- 3 S.
- **1623** 0,8- 3 S.
- **1624** 1- 3 S.
- **1625** 1,5- 3 S.
- **1626** 2- 3 S.
- **1627** 3- 6 S.
- **1628** 5- 5 S.
- **1629** 8- 7 S.

mm. 200x1200 ca.

- **1632** 0,4- 3 S.
- **1633** 0,6- 3 S.
- **1634** 0,8- 3 S.
- **1635** 1- 3 S.
- **1636** 1,5- 3 S.
- **1637** 2- 3 S.
- **1638** 3- 6 S.
- **1639** 5- 5 S.
- **1640** 8- 7 S.

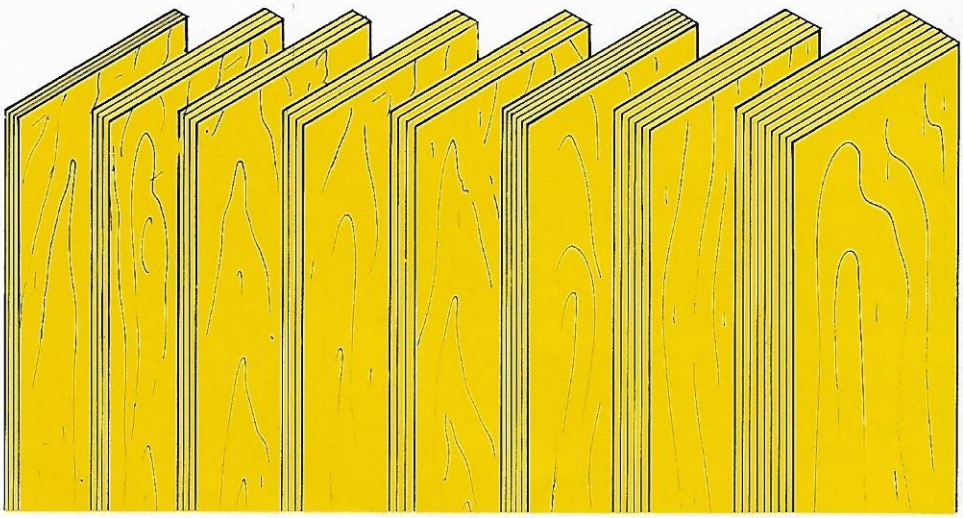

PIOPPO / PEUPLIER / WITHE POPLAT / PAPPEL

Tavolette - Planchettes - Sheets - Sperrplatten

Lunghezza / Longueur / Length / Länge 1000 mm.

mm. 200x500

- **1645** 5- 5 S.

mm. 200x1000

- **1646** 5- 5 S.

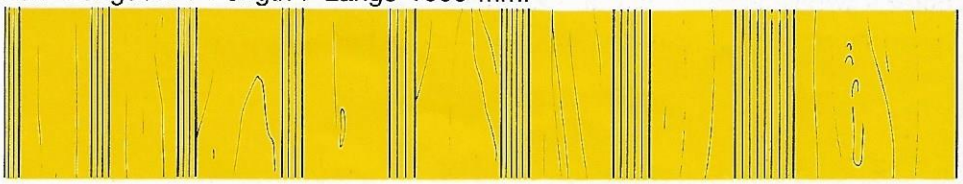

S = Strato / Couche / Ply / Fach

Barrette in filo acciaio armonico - C. a. p. - Steel wire - Federstahldraht

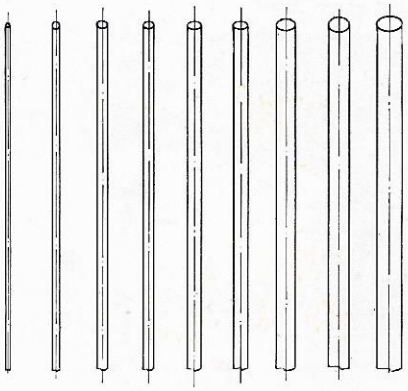

Lunghezza - Longueur - Length - Lange 1000 mm.

- **1680** ∅ 0,8
- **1681** ∅ 1
- **1682** ∅ 1,3
- **1683** ∅ 1,5
- **1684** ∅ 1,8
- **1685** ∅ 2
- **1686** ∅ 2,2
- **1687** ∅ 2,5
- **1688** ∅ 3
- **1689** ∅ 3,5
- **1690** ∅ 4
- **1691** ∅ 4,5
- **1692** ∅ 5

Tubetti ottone - Tubes en laiton - Brass pipes - Messingrohr

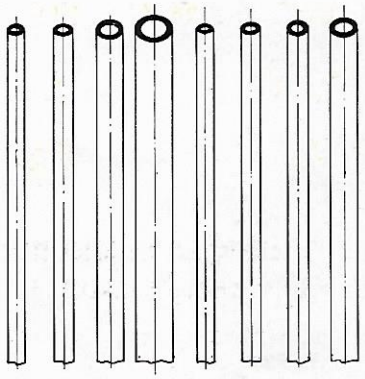

Lunghezza - Longueur - Length - Länge 1000 mm

- **1700** ∅ 1,2 x 1,8
- **1701** ∅ 2 x 2,6
- **1702** ∅ 2,4 x 3
- **1703** ∅ 3,4 x 4
- **1705** ∅ 4,1 x 5

Tubetti alluminio / Tubes en aluminium / Aluminium pipes / Aluminiumrohr

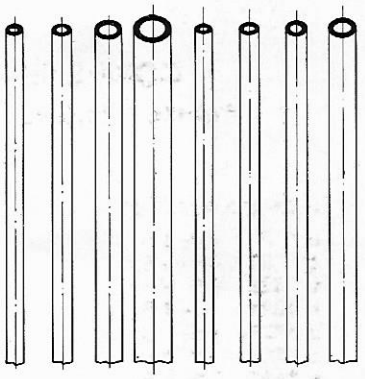

Lunghezza - Longueur - Length - Länge 1000 mm.

- **1720** ∅ 2,1 x 3
- **1721** ∅ 3,1 x 4
- **1722** ∅ 5,1 x 6
- **1723** ∅ 7,1 x 8
- **1724** ∅ 10,1 x 11

Viti acciaio / Vis en acier / Steel screws w/nuts/washer / Kopfschraube mit Stopmuttern u. Beilagscheiben

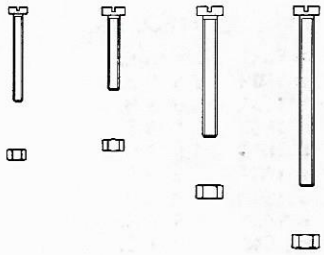

- **1740** ∅ 2 x 18
- **1741** ∅ 2,6 x 25
- **1742** ∅ 3 x 25
- **1743** ∅ 3 x 35

Viti con dado a griffa / Vis avec ecrous à enforcer / Screws w/nail-fast type nut and washer / Kopfschraube mit Stopmuttern und Beilagscheiben

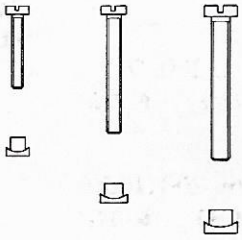

- **1750** ∅ 2,6 x 20
- **1751** ∅ 3 x 25
- **1752** ∅ 4 x 30

■ **1650 DUAL DIGITEST**

- Carica normale e rapida per batterie da 4,8 V - 9,6 V - 12 V.
- Durata della carica programmata a tempo.
- Controllo dell'efficienza sotto scarica.
- Visualizzazione con display.
- Circuito comprendente 18 integrati, 10 transistor, 10 Diodi al silicio.
- Piú lunga vita delle batterie e maggior autonomia.

- Possibilité de charge normale ou rapide pour batteries de 4,8 V - 9,6 V - 12 V.
- Durée de la charge programmée à temps.
- Contrôle de la fiabilité pendant la décharge.
- Vue de temps de décharge avec display.
- Le circuit comprend: 18 intégrés - 10 transistors - 10 diodes (silicium)
- Plus de durée et de fiabilité des batteries au nickel-cadmium.

- Full charging of your 4.8 V - 9.6 V - 12 V Ni-Cd Batteries
- Normal or fast charging
- Controlled charging times.
- Constant checking of efficiency during discarging.
- With display indicator.
- Circuitry including 18 I.Cs, 10 transistors, 10 diodes.
- Longer life for your Ni-Cd batteries and better performance.

- Erlaubt das beste Nickel-Cadmium Akku-Aufladung- 6-12 Volt.
- Normal oder scnelle Aufla
- Dauer der Aufladung rech abgemesst.
- Volle Kontrolle der Kraft wä der Ausladung.
- Display Ausblick.
- I.C., Transistors, Diodes bes
- Longere Akku-Dauer - B Kraftleistung.

■ **1651 Carica batterie elettronico per accumulatori 2 Volts 10 A con corrente di carica controllata elettronicamente.**
Chargeur électronique pour batteries 2V. 10 A avec courant de charge contrôlée électroniquement.
Electronic charger for battery 2 V. 10 A with charging current controlled by electronic device.
Electronik Ladegerät für Akkumulatoren 2V. 10 A mit Ladestrom elektronisch gehalten.

■ **1661 Batteria ricaricabile al Ni/Cd 1,22V. 450 mA ∅ 14x48 mm.**
Batterie rechargeable au Cadmium-Nickel 1,22V. 450 mA ∅ 14x48 mm.
Nicad Battery 1,22V. 450 mA ∅ 14x48 mm.
Wiederaufladbare Nickel-Cadmium Akkumulatoren 1,22 V. 450 mA ∅ 14x48 mm.

■ **1665 Batteria ricaricabile G2, 2 Volts, per avviamento motori.**
Batterie rechargeable G2, 2 Volts, pour démarrage des moteurs. Avec acide.
Rechargeable battery G2, 2V. for motor starting. Addition of acid.
Säure-Blei-Akkus G2, für Motoren im Gang setzen. Betriebsbereit nach Füllung mit Batteriesäure.

■ **1666 Batterie Dryfit 2V. 9 per avviamento motori. Si ermeticamente. Non richi aggiunte di acido.**
Batterie Dryfit 2V. 9.5 Ah. pour marrage des moteurs. Fermé métiquement. Pas d'acide.
Battery Dryfit 2V. 9.5 Ah. for starting. Closed hermeticall addition of acid.
Dryfit Akkumulatoren 2V. 9.5 Elektrostarter zum Anlasser Verbrennungsmotoren. Säur Ohne Säureszusatz.

CASSETTE PORTAUTENSILI PER MODELLI VOLANTI / BOÎTES DE TERRAIN POUR MODELES REDUITS D'AVIONS / TOOL-BOX FOR MODEL AIRPLANES / WERKZEUG-KISTE FUR FLUGSEGLER MODELLE

0145

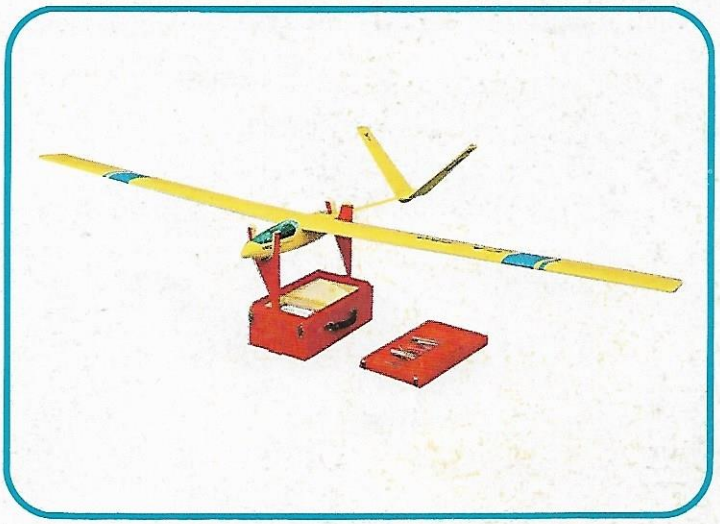

0146

■ **0145**

Scatola di montaggio di una cassetta portautensili per il campo di volo completa di supporto modello.
Dimensioni: 26x30x60 cm.
In compensato di pioppo multistrato con vano per batteria 12 volts e 2 volts, vano per serbatoio miscela fino a 5 litri pompa elettrica o a mano rifornimento, 2 cassetti per eliche, utensili, ecc. 1 vano per starter, bottiglia detersivo; stracci, ecc.

Boîte de construction d'une boîte de terrain pour modèles a moteur complete de support-modèle.
Dimensions: 26x30x60 cm.

Tool-Box kit for powered models complete with model mounting.
Sizes: 26x30x60 cm.

Baukasten für ein Werkzeugkiste für Motormodelle mit Modell-Träger.
Maße: 26x30x60 cm.

■ **0146**

Scatola di montaggio di una cassetta portautensili per il campo di volo e per il pendio completa di supporto modello.
Dimensioni: 16x23x45 cm.
In compensato di pioppo multistrato con due vani di cui uno per la trasmittente ed uno per accessori e parti di ricambio.
Supporto portautensili all'interno del coperchio.

Boîte de construction d'une boîte de terrain pour la plaine et la pente complète se dupport-modèle.
Dimensions: 16x23x45 cm.

Tool-Box for airfield and slope complete with model mounting.
Sizes: 16x23x45 cm.

Baukasten für ein Werkzeugkiste für das Flugfeld und Hangflug mit Modell-Träger.
Maße: 16x23x45 cm.

CONSIGLI UTILI PER IL RADIOCOMANDO

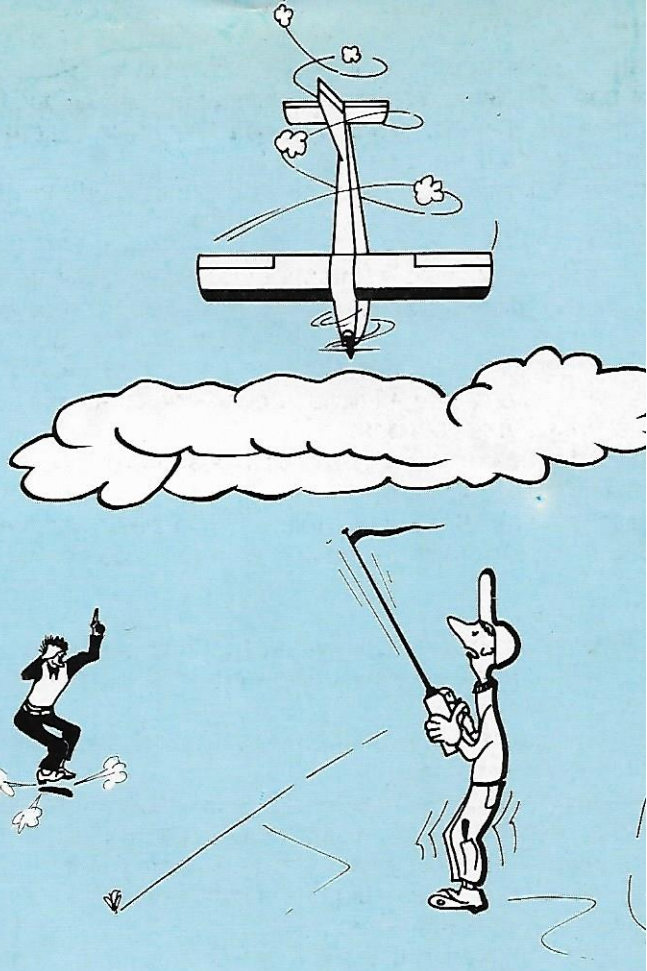

INSTALLAZIONE

Spesso la completa ignoranza di alcune indispensabili cognizioni pregiudicano l'entusiasmo di molti inesperti di modelli R.C. con il risultato di provocare amare delusioni e spiacevoli perdite di denaro. Troppo lungo sarebbe il discorso per trattare tutto il vasto campo del radiocomando e queste note vogliono solo chiarire l'importanza della installazione, a bordo del modello, delle apparecchiature di radioguida e degli accessori.

MOTORE

Se il Vs. modello è azionato da un motorino a scoppio, sappiate che per evitare le vibrazioni o perlomeno per attenuarle, sarà bene osservare alcune norme, le più importanti delle quali sono:

- Equilibrare con scrupolosità l'elica sia essa aerea o marina.
- Controllare l'eventuale ogiva, anche questa parte può essere causa di vibrazioni.
- Usare eliche in perfetto stato di conservazione con bordi, estremità esenti da colpi e appropriate al tipo di motore in uso.
- Che il motore sia ben rodato, sia munito di silenziatore, solidamente fissato e che il regolatore di giri sia efficiente con il massimo ed il minimo funzionanti secondo il comando radio, trim compreso.
- Controllare continuamente il serraggio del motore. Le quattro viti devono essere sempre ben strette ed avere le rondelle spaccate sotto la testa e sotto il dado.
- Tenere sempre ben pulito il tubetto carburatore.
- I supporti del motore siano solidi e possibilmente in metallo o in nylon rinforzato con lana vetro (Aviomodelli art. 0630).

SERBATOIO

Per un corretto funzionamento del motore è importante la posizione del serbatoio.

Fate in modo che si trovi dietro l'ordinata parafiamma ad una distanza media di 3-5 cm. dal motore e che la presa miscela sia all'altezza o circa della mezzeria del tube carburatore.

Sostenete il serbatoio all'interno della fusoliera con u spugna espansa e state attenti che il serbatoio riman orizzontale e non inclinato e soprattutto che non si muo in presenza di manovre acrobatiche violente e non c rette.

Scegliete modelli che abbiano una ampia possibilità di loggiare serbatoi e che si possano installare con la mas ma facilità.

Smontate il serbatoio dopo alcune sedute di volo e cont late la posizione del tubetto di alimentazione con il c trappeso nonchè il serraggio del tappo.

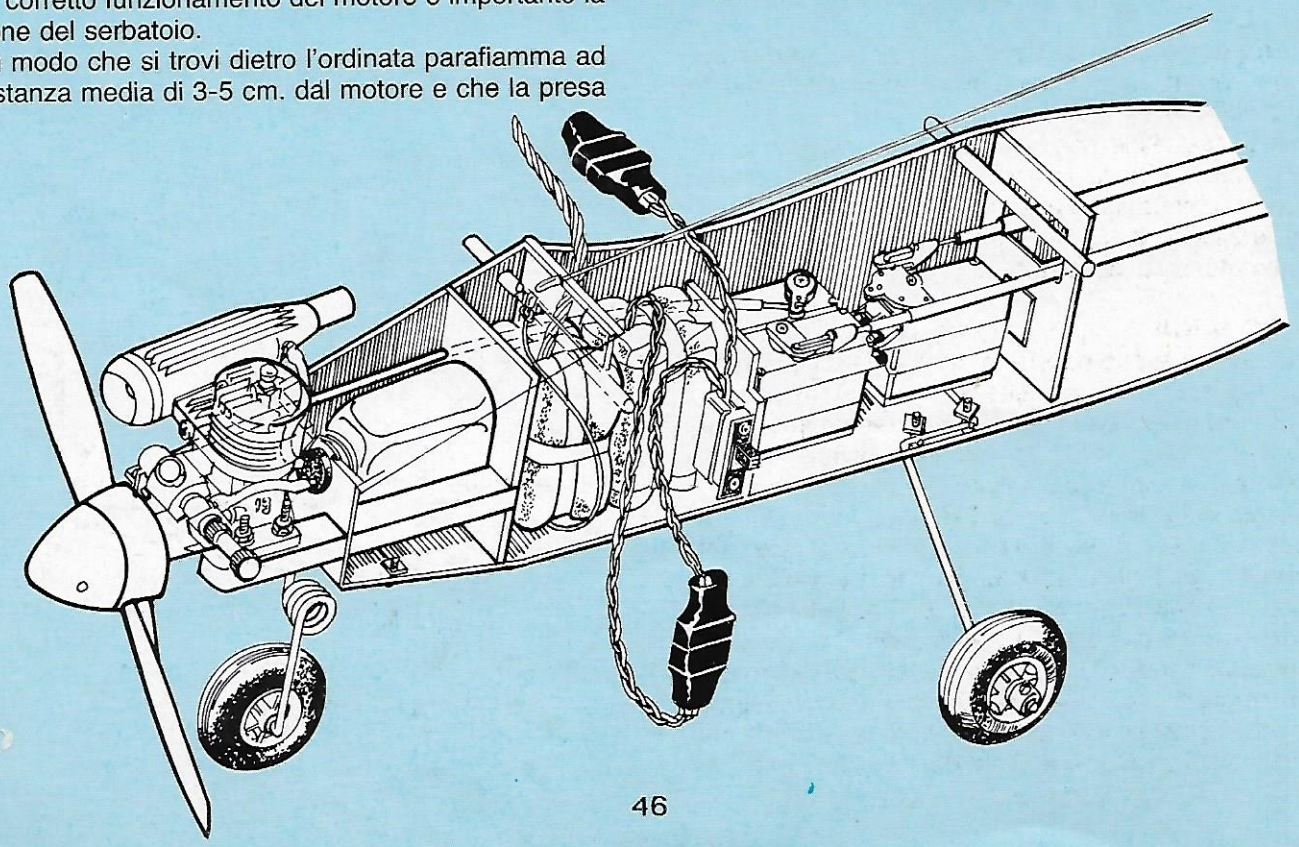

BATTERIA
Isolate la batteria della ricevente realizzando attorno ad essa una scatoletta in spugna espansa piuttosto rigida.
Se usata su modelli navali o idromodelli isolate la batteria in un sacchetto di politene ben sigillato.
Bloccate in posizione la batteria con espanso morbido.

INTERRUTTORE
Può essere posizionato all'interno del modello come mostra uno dei disegni dell'istruzione radio, oppure messo sulla fiancata della fusoliera, appena davanti al bordo d'entrata dell'ala, dalla parte opposta dello scarico motore.
Disponete l'interruttore affinché in posizione di acceso la leva si sposti verso la coda.
Se lanciate a mano il vostro modello la posizione di acceso può essere disposta verso il muso.
Ogni tanto smontate e controllate che i fili siano sempre ben saldati ed i contatti ben funzionanti. Pulite con alcool.

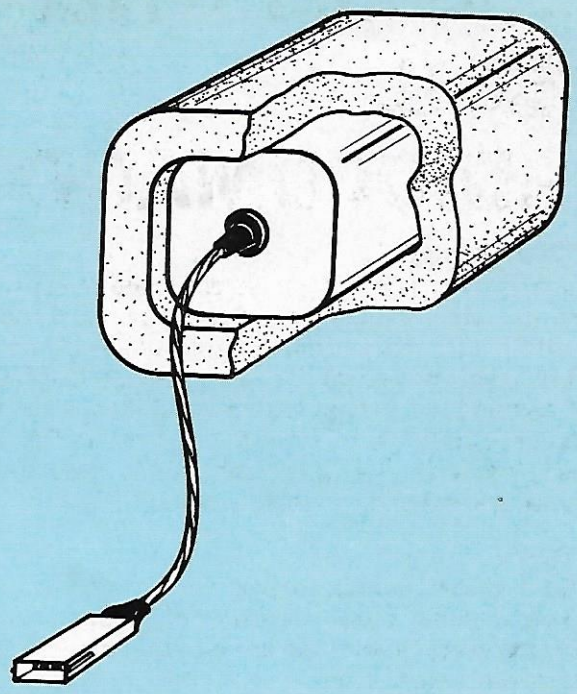

RICEVENTE
Proteggete con spugna espansa da 10/12 mm. avvolgendola completamente. Lasciate libera la parete per le connessioni.
Cercate di bloccare con ulteriore espanso la ricevente all'interno della fusoliera.
Le violente manovre acrobatiche possono farla muovere all'interno della fusoliera stessa e provocare lo stacco di una spinetta, con conseguenze facili da immaginare.
Fate in modo che in fase di installazione finale i fili della batteria o dei servi non siano tesi!
Il filo dell'antenna deve uscire in modo che risulti il più lontano possibile dai servi.
Legate con un piccolo elastico agganciato alla deriva. Fate all'estremità dell'antenna un piccolo occhiello di soli 2-3 mm.
Ottime le antenne verticali realizzate con un filo d'acciaio da 1,2-1,5. Attenzione!
Occorre fare l'attacco, per il montaggio e lo smontaggio, molto bene.
Bloccate i primi dieci o quindici cm. del filo dell'antenna all'interno della fusoliera con un gommino. Non fate occhielli al cavo, ma bloccate con una legatura, oppure passando il filo fra i due fori di un supporto carrello in nylon.
Non variate in alcun modo la lunghezza dell'antenna!

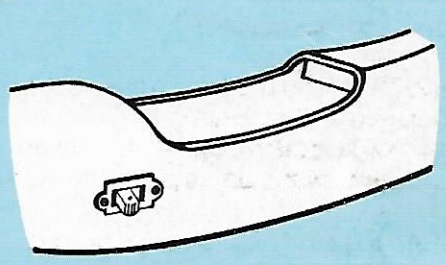

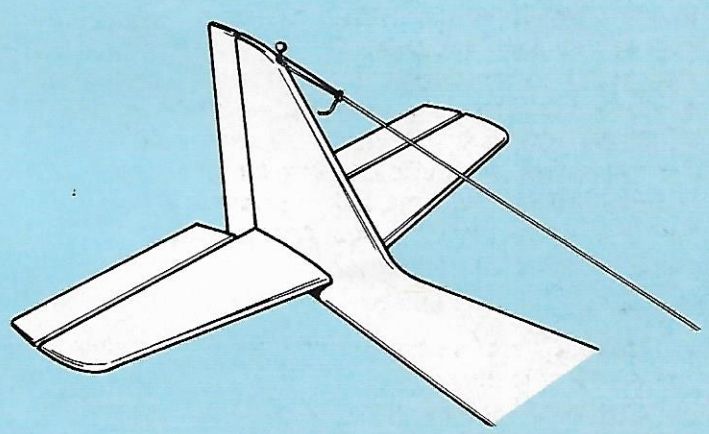

SPINETTE
Devono essere sempre ben pulite. Usate alcool denaturato. Non solventi per non deteriorare lo zoccoletto in materiale plastico.
Fissatele ed estraetele con cautela dal loro alloggiamento.
Se ci sono dubbi che qualche piedino non faccia contatto, sostituite la spinetta con i relativi fili.
Se non siete all'altezza del compito fate fare il lavoro presso un laboratorio specializzato.

SERVOCOMANDI
I servi Futaba possono essere montati all'interno del modello già innestati sulle apposite basi in nylon. In questo modo il lavoro di installazione risulta estremamente semplificato dato che due sole longherine in compensato da 5x10 mm. larghe quanto la fusoliera, bastano per sostenere la basetta di nylon con i relativi servi.
State attenti a non dimenticare che la basetta di nylon, con i 4 gommini appoggiati sulle longherine, sia isolata. La pressione delle viti autofilettanti mordenti nelle longherine regolatela con rivetti di altezza stabilita affinchè i gommini non rimangano schiacciati e possano assolvere la loro funzione di ammortizzatori. Con un anello elastico stringete i dentini di bloccaggio del portaservi oppure bloccate con 2 sole viti i servi tagliando la testa dei pioli.

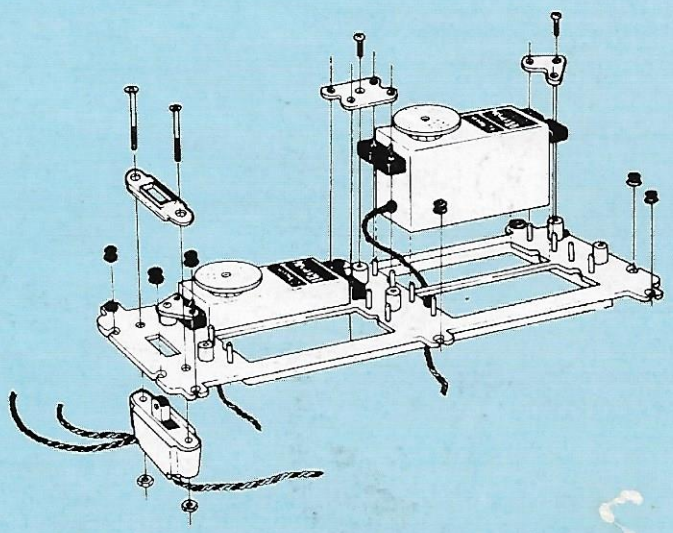

Per ragioni costruttive o d'installazione se non volete usare il supporto-servi prefabbricato, alloggiate i servocomandi su longherine in compensato 5x10 poste attraverso la fusoliera inserendo, fra due listelli di balsa medio-duro 5x5, incollati lungo le fiancate interne, oppure realizzate dal compensato da 3-5 mm. una basetta adatta al modello.
La cosa più importante è quella di isolare dalle vibrazioni trasmesse dal motore i servocomandi. Perciò nella fase di messa in opera dei servi preoccuparsi che essi abbiano:

- i gommini intatti;
- i rivetti, con la funzione di distanziali, che si inseriscano giustamente nel foro del gommino,
- le viti adatte (autofilettanti) per mordere bene il compensato da 5. **Nella fase di serraggio viti non bloccate il servo!**
  Deve essere ben saldo alla longherina, ma nello stesso tempo mantenere una certa elasticità.

Le squadrette dei servocomandi hanno una funzione ben precisa ed ecco perchè nel caso delle radio Futaba ne potete trovare di 3 tipi: 2 circolari con diametro diverso ed una a tre punte d'appoggio detta "triangolare". Per quanto riguarda le squadrette circolari alcune volte riesce difficoltoso agganciare le forcelle, per cui bisogna ricorrere all'uso della squadretta triangolare a meno di togliere quelle porzioni di squadretta che impediscano la completa escursione della forcella. Fate in modo che le forcelle lavorino sempre sulle squadrette con il minimo attrito.

COMANDI

Le squadrette dei servocomandi trasmettono, per mezzo di barre rigide, cavi di nylon o d'acciaio correnti in tubi ecc., i movimenti necessari alle superfici di controllo del modello. Sono vari i modi di collegare i servi con le parti da muovere. Con gli accessori reperibili facilmente sul mercato modellistico si possono realizzare comandi funzionali e di sicuro affidamento.
Una raccomandazione particolare ai modellisti è quella di controllare bene che i comandi installati abbiano la migliore scorrevolezza.
Preoccupatevi che gli attriti siano ridotti al minimo indispensabile. Una delle cause principali possono essere le cerniere non bene in asse, sporche di colla, dure per nascita, ecc.
Tenete ben presente che se il servocomando viene sottoposto ad un notevole sforzo per muovere le superfici di comando, l'assorbimento di corrente aumenta in modo considerevole con il rischio di compromettere l'integrità dei componenti del circuito del servo stesso.
Un'altra causa di attrito si riscontra nel passaggio del cavo o barra di comando attraverso le pareti della fusoliera. Anche in questo caso provate e riprovate per ottenere la minor quantità di attrito.
Anche i cavi che passano in tubi di plastica possono essere poco scorrevoli. Controllate, prima della messa in opera, che lavorino con il minimo attrito e particolarmente quando la guaina è stata incollata alla fusoliera.
Non usate lubrificanti per i cavi di nylon!
Una speciale attenzione deve essere rivolta alle forcelle d'acciaio o di nylon che agganciano le squadrette di movimento dei servi e delle parti mobili.
Preoccupatevi che il piolo della forcella entri senza forzare nelle varie squadrette, ma anche senza giochi, che la forcella chiuda e non si debba aprire quando è sollecitata in violente manovre.
Fate molta attenzione al bloccaggio barra o cavo con la forcella o viceversa.
Nel caso dell'uso di barre di balsa piuttosto lunghe, rammentate l'importanza della forza centrifuga nelle virate strette. Sostenetele a metà della lunghezza con una ordinata nella quale siano stati ricavati i due fori per il passaggio delle barre stesse.

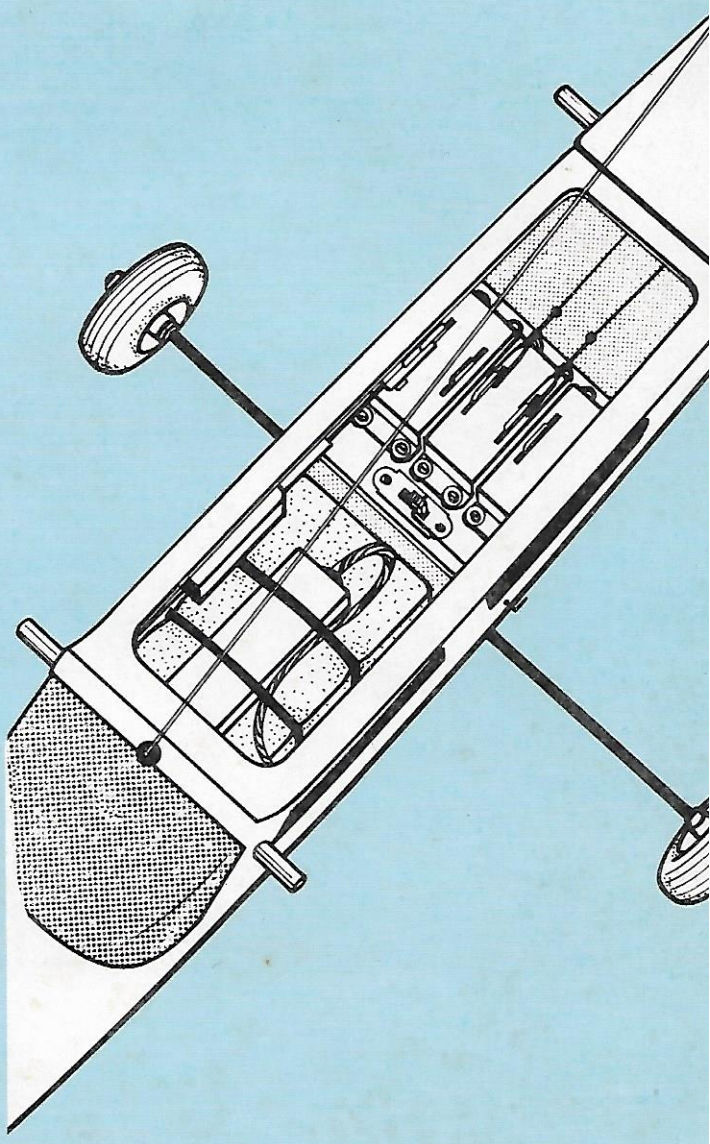

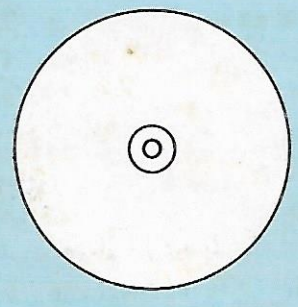

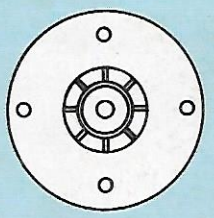

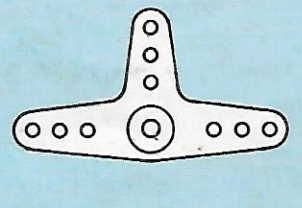

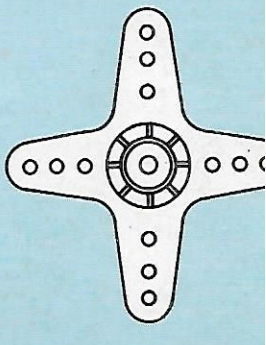

SYMBOLS

Apertura alare , Envergure , Wingspan ; Spannweite

Superficie alare , Surface alaire , Wing area , Flächeninhalt

Lunghezza , Longueur , Lenght, Länge

Peso , Poids , Weight , Fluggewicht

Motore , Moteur , Motor , Motor

Pinna motore , Pylône moteur , Motor pod , Motoraufsatz

AVIOMODELLI snc - 26100 cremona (Italy) via sesto, 46 - tel. 0372/20588