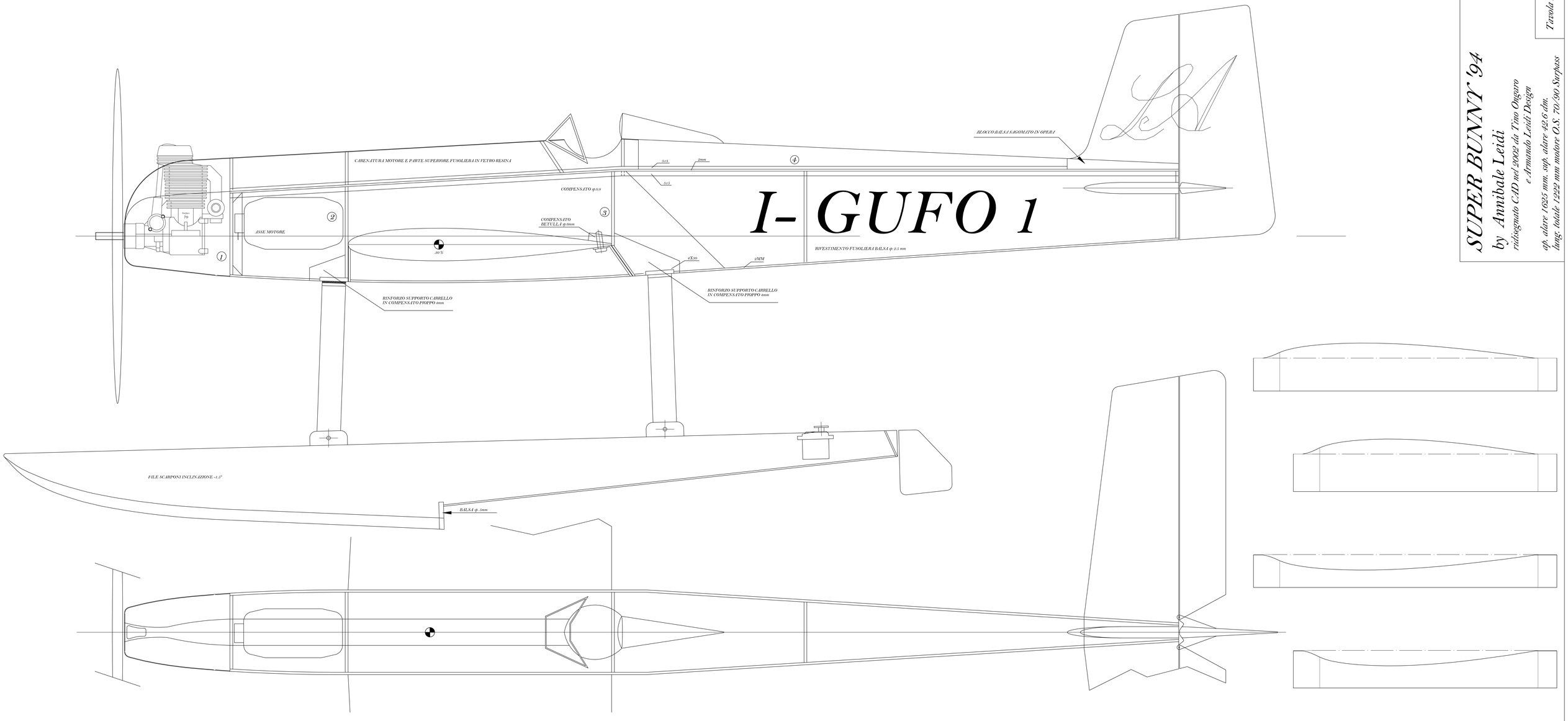
I- GUFO 1
CARENATURA MOTORE E PARTE SUPERIORE FUSOLIERA IN VETRO RESINA
COMPENSATO φ 0.8
ASSE MOTORE
COMPENSATO BETULLA φ 6mm
BLOCCO BALSA SAGOMATO IN OPERA
RIVESTIMENTO FUSOLIERA BALSA φ 2.5 mm
RINFORZO SUPPORTO CARRELLO IN COMPENSATO PIOPPO 4mm
RINFORZO SUPPORTO CARRELLO IN COMPENSATO PIOPPO 8mm
FILE SCARPONI INCLINAZIONE -1.5°
BALSA φ 5mm
SUPER BUNNY '94
by Annibale Leidi
ridisegnato CAD nel 2002 da Tino Ongaro
e Armando Leidi Design
φ, alare 1625 mm. sup. alare 42 6 dm.
long. totale 1222 mm motore O.S. 70/90 Surpass
Tavola N. 1

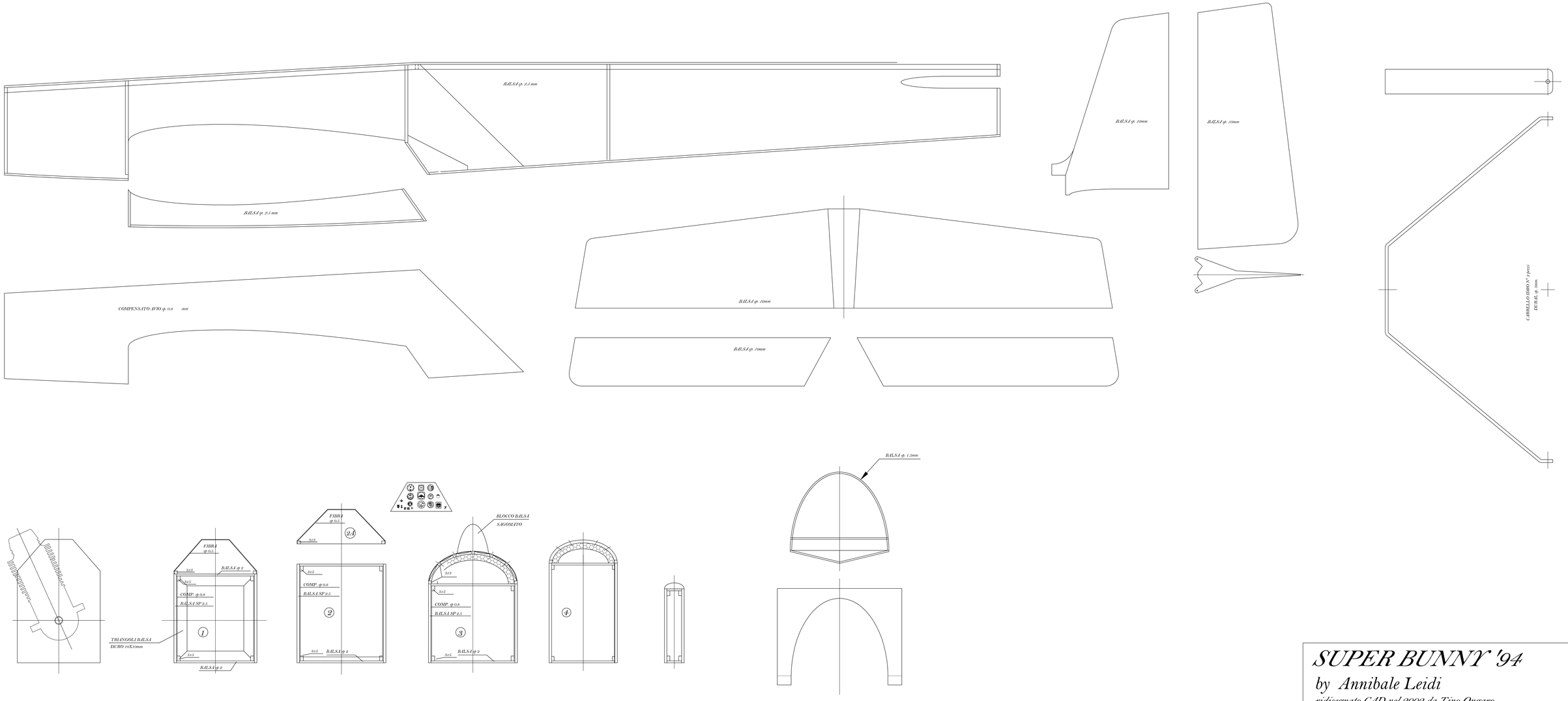

SUPER BUNNY '94

by Annibale Leidi

ridisegnato CAD nel 2002 da Tino Ongaro
e Armando Leidi Design

ap. alare 1625 mm. sup. alare 42.6 dm.
lung. totale 1222 mm motore O.S. 70/90 Surpass

Tavola N. 2

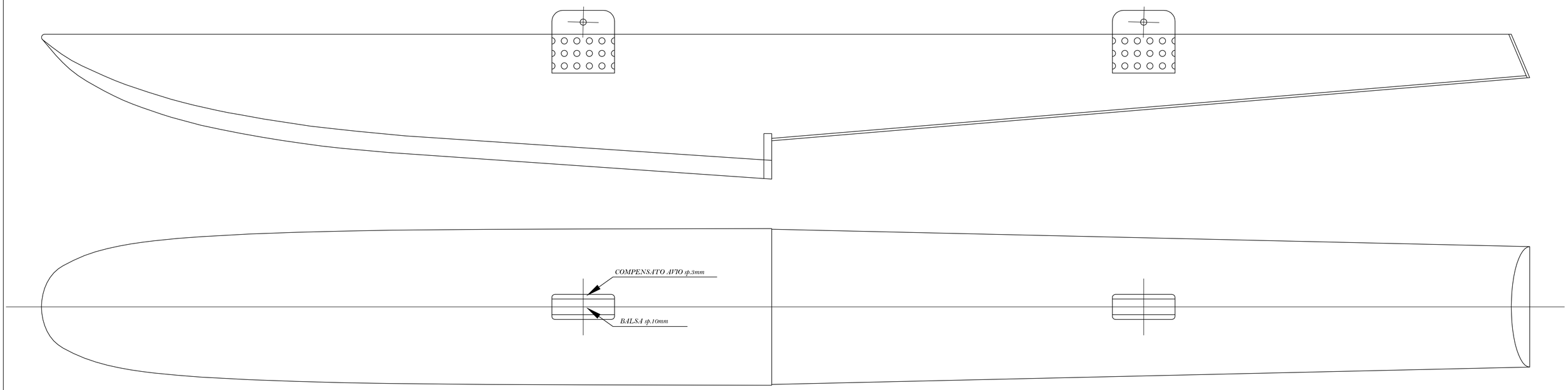

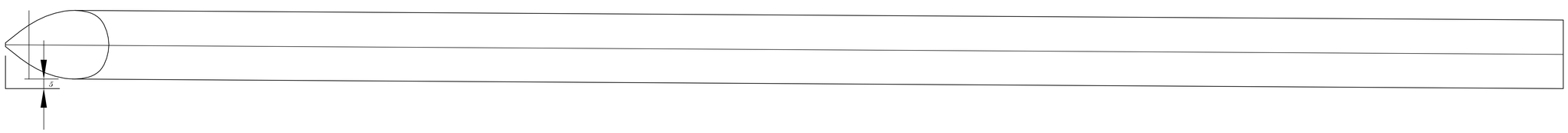

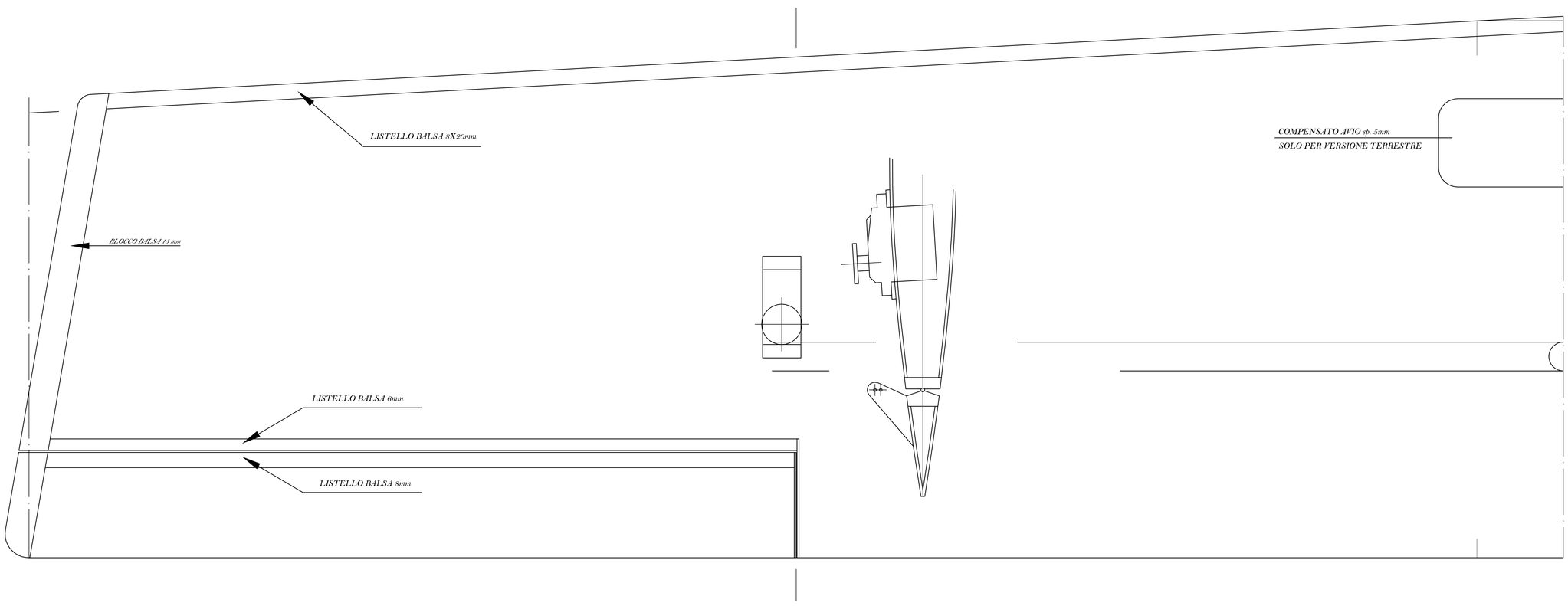

SUPER BUNNY '94

by Annibale Leidi

ridisegnato CAD nel 2002 da Tino Ongaro
e Armando Leidi Design

ap. alare 1625 mm. sup. alare 42.6 dm.
lung. totale 1222 mm motore O.S. 70/90 Surpass

Tavola N. 3